MANUAL

ENDURANCE SERIES

HANDBUCH

ENDURANCE SERIE

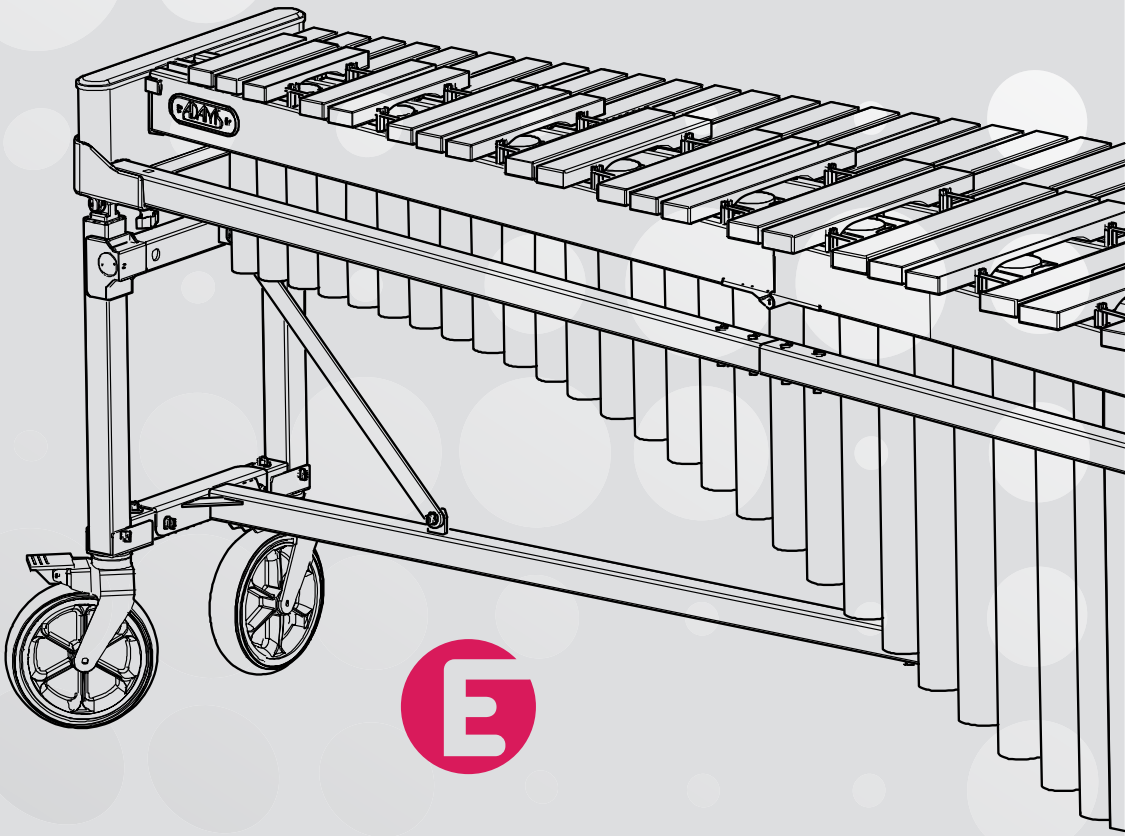

PREFACE
Vorwort

Thank you for choosing a new Adams Musical Instrument. We hope that you will gain pleasure and enjoyment from your new instrument, and we are confident that it will bring you many years of musical satisfaction. All Adams Musical Instruments are cleverly designed to the smallest detail, and are constructed with care and the highest levels of craftsmanship in Thorn, Holland.

Adams Musical Instruments are the choice of world-class soloists, orchestras, educators, and composers because of the firm's continued dedication to producing the finest sounding instruments possible through innovation and superior craftsmanship. Andre Adams, the company's founder, began repairing brass instruments in 1970, and gained experience as an instrument maker with many well-known firms in Europe. Music was his hobby, engineering his passion. The importance of scientific innovation in establishing production quality and continuity, along with important relationships with top professional and amateur musicians, has led the company to emerge as one of the world's largest percussion instrument manufacturers. Adams' corporate vision is passion for music: creating instruments by musicians, for musicians. Experience Adams—Experience The Sound of Quality.

Vielen Dank dass Sie sich für ein neues Musikinstrumente von Adams entschieden haben! Wir hoffen, dass Sie viel Vergnügen und Freude an Ihrem neuen Musikinstrument haben werden. Doch wir können Ihnen jetzt schon versprechen, dass Ihnen Ihr Instrument viele Jahre lang höchsten musikalischen Klanggenuss bescheren wird! Alle Musikinstrumente von Adams wurden sorgfältig, bis ins kleinste Detail entworfen, und werden auf höchstem handwerklichem Niveau im niederländischen Thorn gefertigt.

Solisten, Komponisten, Orchester und Musikschulen von Weltrang entscheiden sich für Musikinstrumente von Adams, da die Firma schon seit jeher nur die bestklingendsten Instrumente, mit innovativen Verfahren und handwerklichem Geschick produziert. 1970 begann Gründer André Adams mit der Reparatur von Blasinstrumenten und erweiterte bei vielen renommierten Instrumentenbauern Europas seine Erfahrungen als Instrumentenmacher. Wenn auch Musik schon immer das Hobby von André Adams war, so ist die Konstruktion von Musikinstrumenten seine Leidenschaft. Die Bedeutung, die Adams neben seinen guten Kontakten zu Profi- und Amateurmusikern der Spitzenklasse,sowie den technisch-wissenschaftlichen Innovationen als wesentlichen Beitrag zu einer kontinuierlichen Produktqualität beimaß, ließen das Unternehmen zu einem der weltgrößten Schlaginstrumentenhersteller werden. Die Unternehmensvision von Adams lautet schlicht und einfach: Leidenschaft für Musik, sowie das Motto: Musikinstrumente, die von Musikern für Musiker geschaffen werden! Erleben Sie ein hochqualitatives Klangerlebnis – Erleben Sie Adams!

CONTENTS
Inhalt

3 5.0 and 4.6 Marimba

13 4.3 Marimba and 3.5 Xylophone

23 4.0 and 3.0 Vibraphone

35 3.3 Glockenspiel

46 Use and Care

47 Specifications

51 Warranty

Scan this QR code to check for the latest version of this manual, or visit: www.adams.nl/manuals/

3 5.0 und 4.6 Marimbaphon

13 4.3 Marimbaphon und 3.5 Xylophon

23 4.0 and 3.0 Vibraphon

35 3.3 Glockenspiel

46 Verwendung und Pflege

47 Spezifikationen

51 Garantie

Scannen Sie diesen QR-Code ein, um die neueste Ausgabe dieses Handbuchs zu erhalten. Oder besuchen Sie: www.adams.nl/manuals/

NOMENCLATURE
Nomenklatur

Marimba 5.0, 4.6
MHE50 is used for illustrative purposes in this manual. Other models will differ in appearance from the illustrations, but assembly process, use, and care are the same.

Marimbaphon 5.0, 4.6
MHE50 wird nur zu Illustrationszwecken in diesem Manual verwendet. Die Illustrationen entsprechen den anderen Modellen nicht, aber das Montage Verfahren, der Gebrauch und die Pflege sind die gleiche.

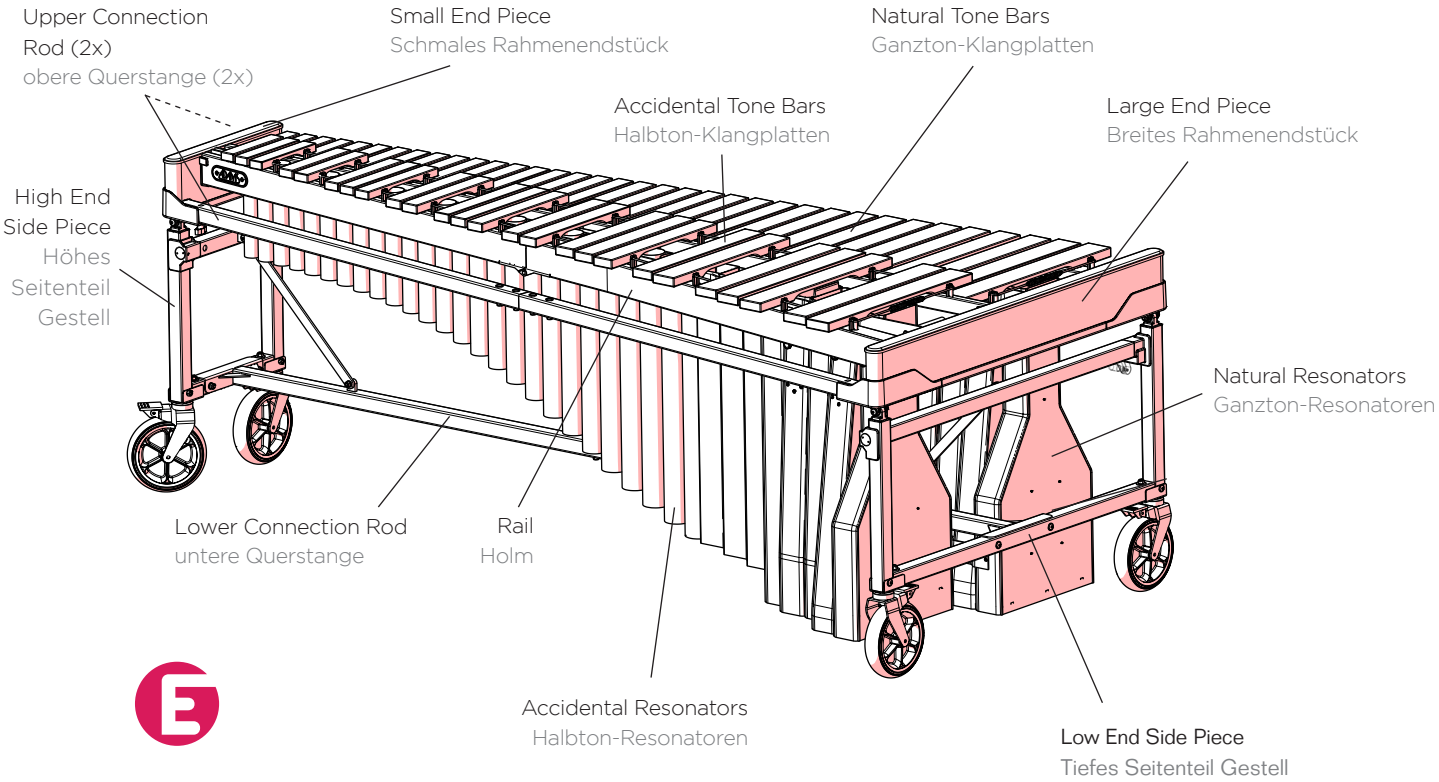

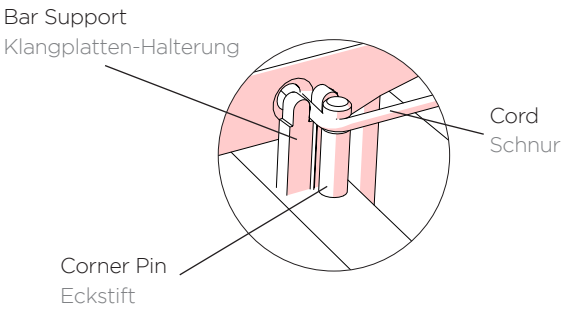

Confirmation of packing contents

The cartons of your new instrument contain the components pictured below.

Überprüfung des Verpackungsinhalts

Die Verpackung Ihres neuen Musikinstruments muss die untenstehend abgebildeten Komponenten enthalten.

4.3 Accidental Resonators
4.3 Halbton-Resonatoren

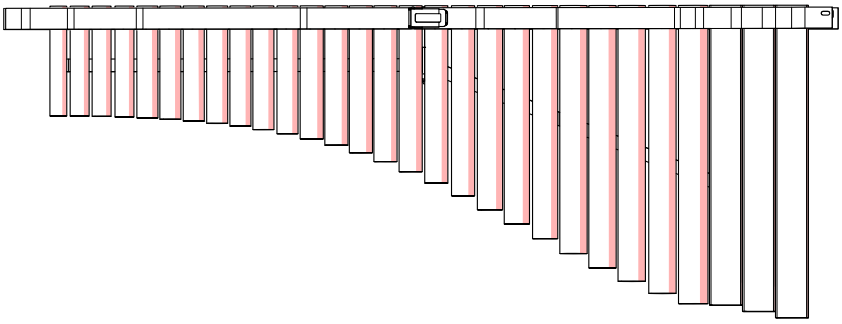

Bass Extension for Accidental Resonators
Basserweiterung für Halbton-Resonatoren

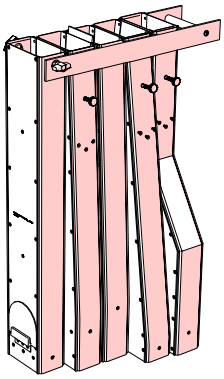

4.3 Natural Resonators
4.3 Ganzton-Resonatoren

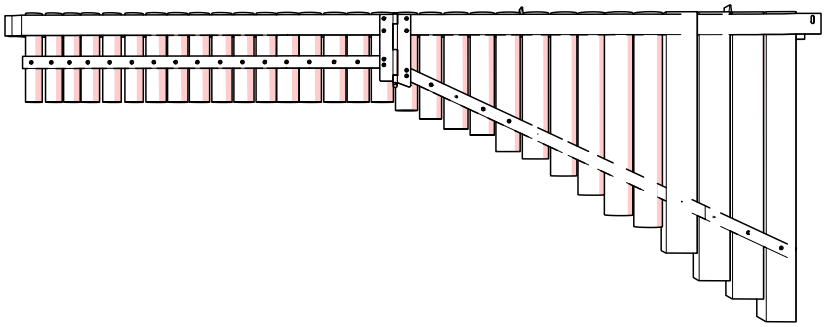

Bass Extension for Natural Resonators
Basserweiterung für Ganzton-Resonatoren

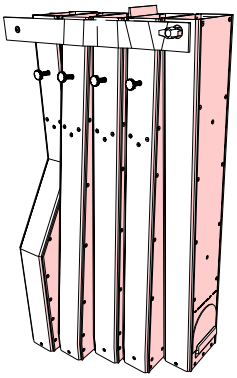

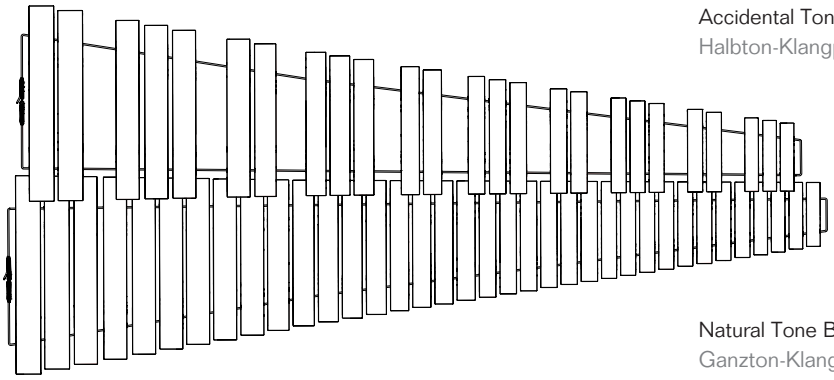

Accidental Tone Bars
Halbton-Klangplatten

Natural Tone Bars
Ganzton-Klangplatten

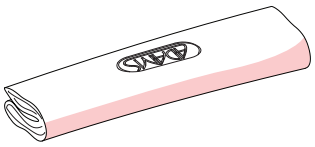

Cover
Hülle

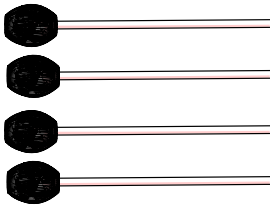

Mallets for Marimba Instruments
Schlägel für Marimbaphon Instrumente

Low End Side Piece with Large End Piece
Tiefes Seitenteil Gestell mit Breites Rahmenendstück

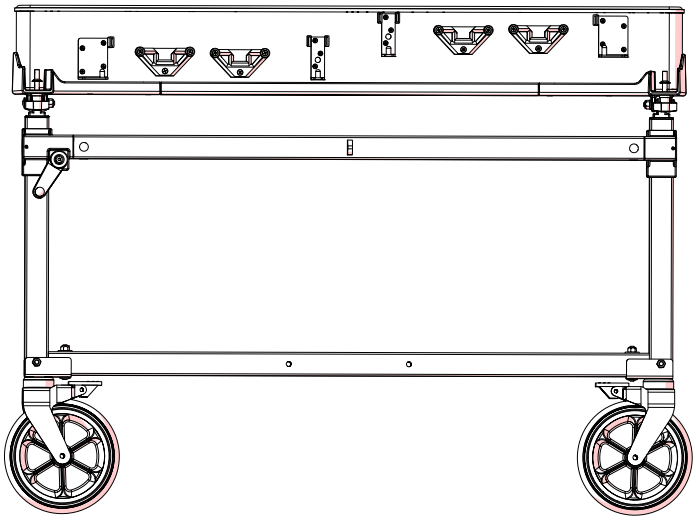

High End Side Piece with Small End Piece
Höhes Seitenteil Gestell mit Schmales Rahmenendstück

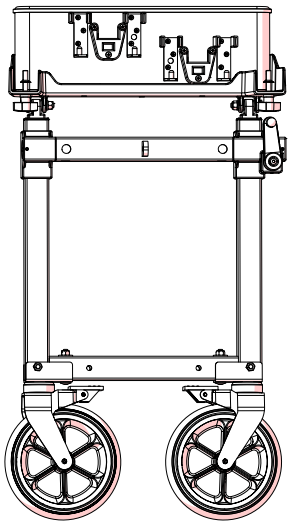

BOX Connection Rod Assembly Set
Montagesatz Querstangen

BOX Side Piece Assembly Set
Montagesatz Rahmenendstücke

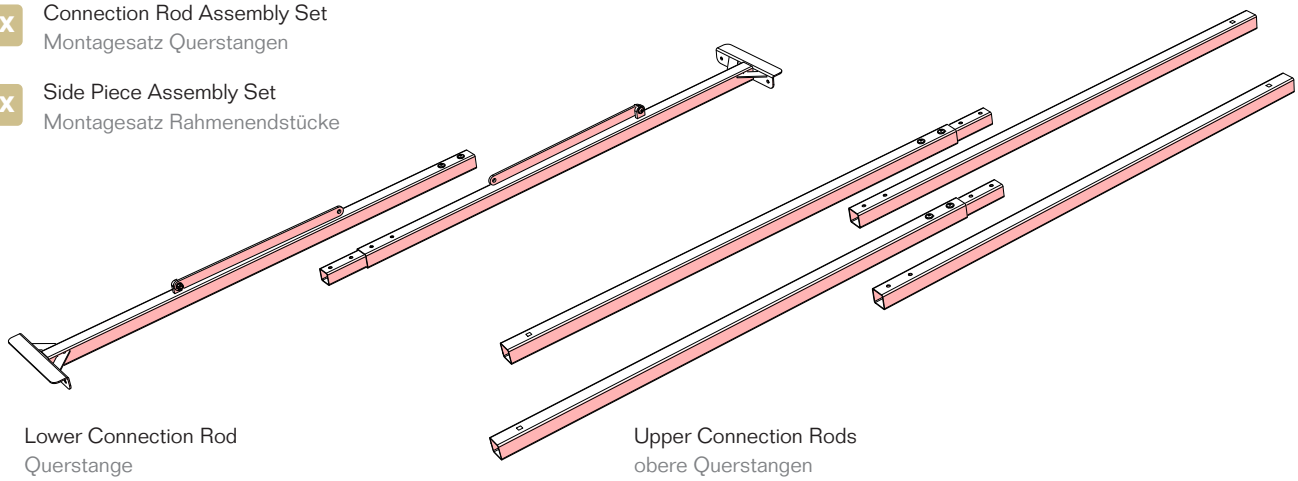

Lower Connection Rod
Querstange

Upper Connection Rods
obere Querstangen

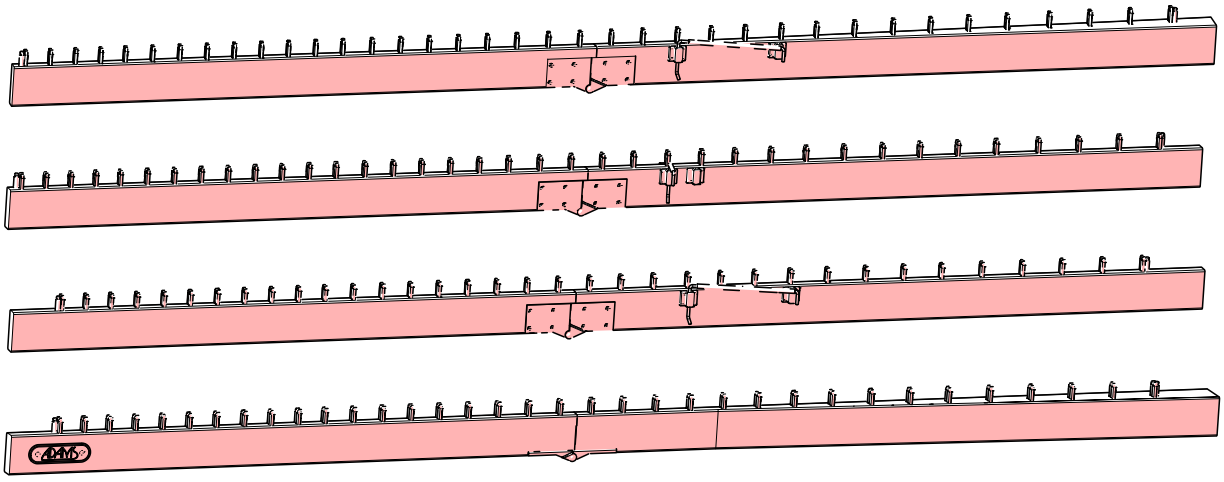

Rail 1
Holm 1

Rail 2
Holm 2

Rail 3
Holm 3

Rail 4
Holm 4

ASSEMBLY AND ADJUSTMENT

Zusammenbau und Instrumentenstimmung

1 Assemble Endurance Frame

Das Endurance Gestell montieren

1.1

Assemble the connection rods. Locate the hex key and wrench included in the 'Side piece assembly set.' Use these tools and the 'Connection rod assembly set' to assemble the connection rods as seen below. Set the upper connection rods aside for a later stage in assembly.

Montieren Sie die Querstangen. Suchen Sie den im „Montagesatz Rahmenendstücke" enthaltenen Inbusschlüssel und Schraubenschlüssel. Verwenden Sie diese Werkzeuge zusammen mit dem „Montagesatz Querstangen", um die Querstangen wie unten dargestellt zu montieren. Legen Sie die oberen Querstangen für einen späteren Montageschritt beiseite.

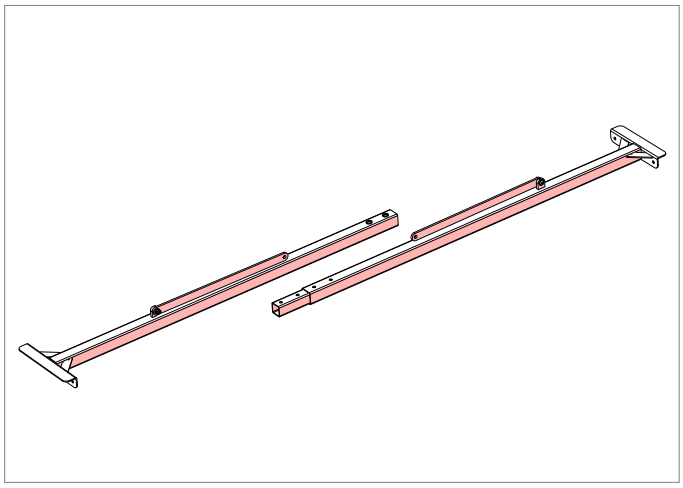

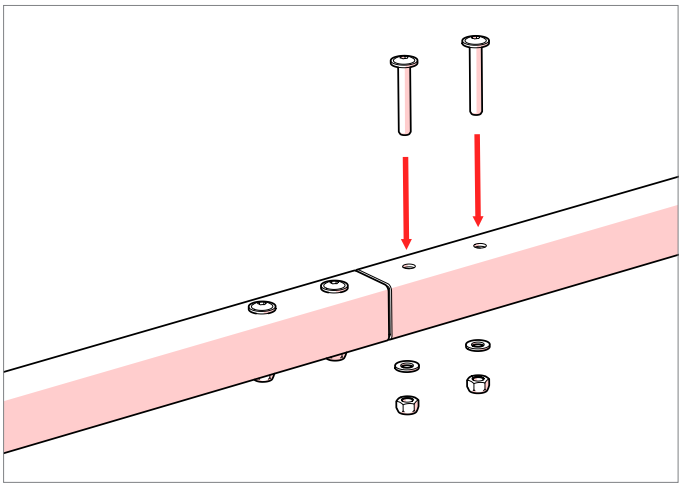

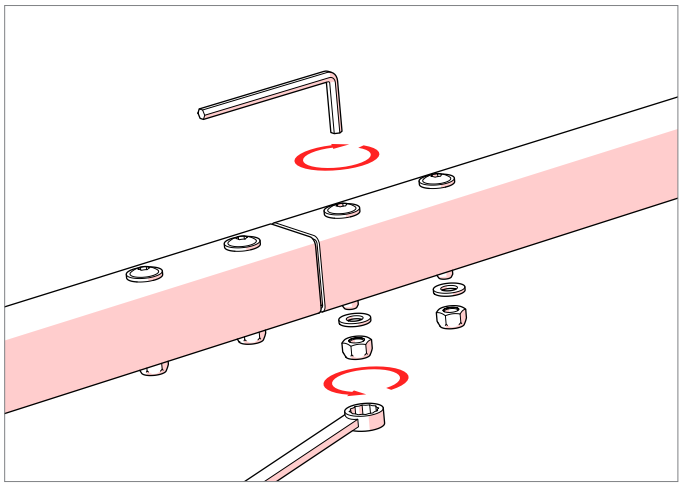

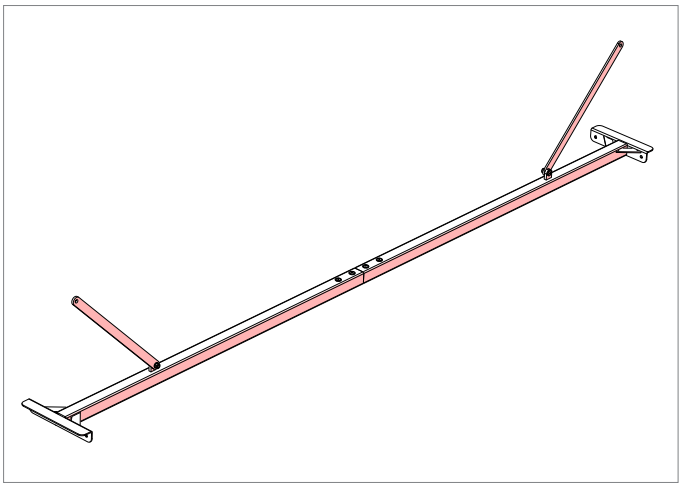

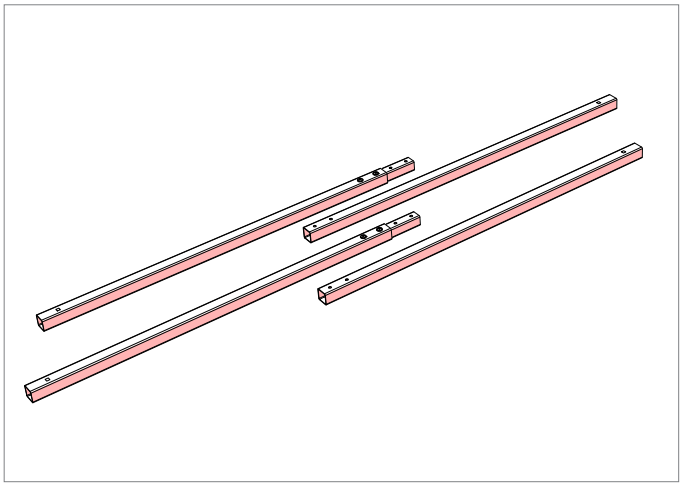

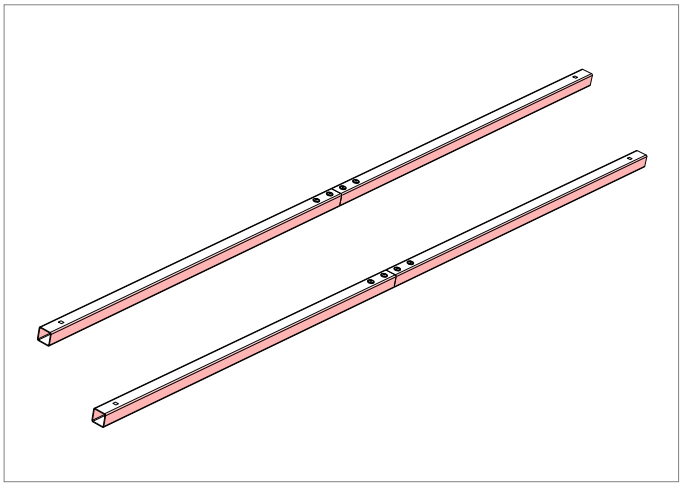

1.2

Attach the connection rod to the end pieces. Use the longer bolts from the 'Side piece connection set' to connect the rod to the side pieces. Note that the bracket on one end of the lower connection rod is smaller. Connect the end with the smaller bracket to the small side piece.

Befestigen Sie die Querstange an den Rahmenendstücken. Verwenden Sie die längeren Schrauben aus dem „Verbindungssatz Rahmenendstücke", um die Querstange mit den Rahmenendstücken zu verbinden. Beachten Sie, dass die Halterung an einem Ende der unteren Querstange kleiner ist. Verbinden Sie dieses Ende mit dem kleinen Rahmenendstück.

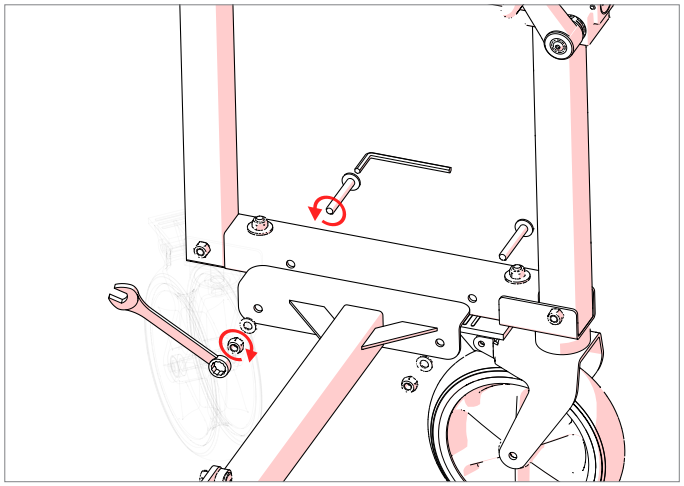

1.3

Attach the integrated shore braces to the side pieces. Use the shorter bolts from the 'Side piece connection set' to connect the rod to the side pieces. Rotate the shore into position and secure with the nut, washer, and bolt. Note that the endpieces will not be upright until the rails are secured in place.

Befestigen Sie die integrierten Stützhalterungen an den Rahmenendstücken. Verwenden Sie die kürzeren Schrauben aus dem „Verbindungssatz Rahmenendstücke", um die Stützhalterungen mit den Rahmenendstücken zu verbinden. Drehen Sie die Stützhalterungen in Position und sichern Sie diese mit Mutter, Unterlegscheibe und Schraube. Beachten Sie, dass die Rahmenendstücke erst aufrecht stehen, wenn die Holme montiert und befestigt sind.

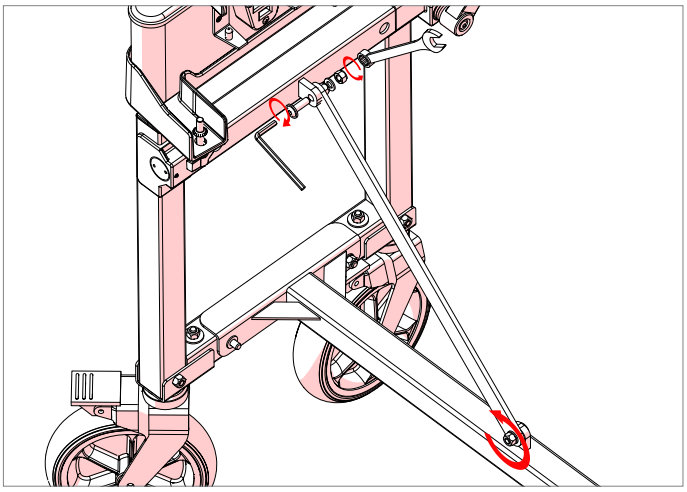

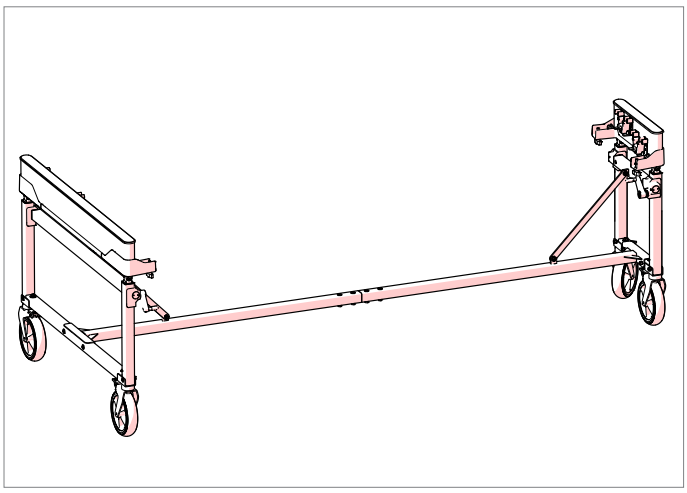

2 Assemble Upper part

Montieren Sie das oberes Teil

2.1

Install rails 2 and 3.

Montieren Sie Holme 2 und 3.

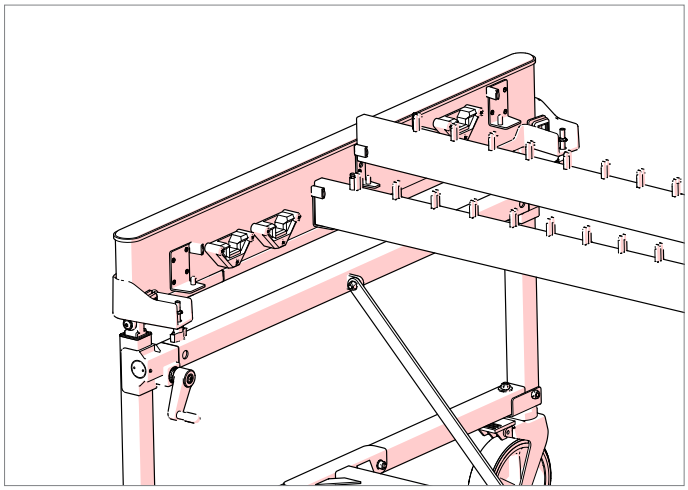

2.2a

4.3 Resonators

Secure central hinges of 4.3 Natural and Accidental Resonator Sections with integrated clamps.

Resonatoren zu 4.3 Oktaven

Sichern Sie die Scharniere der 4.3 Ganzton- und Halbton-Resonatoren mit den beigelegten Klemmstücken.

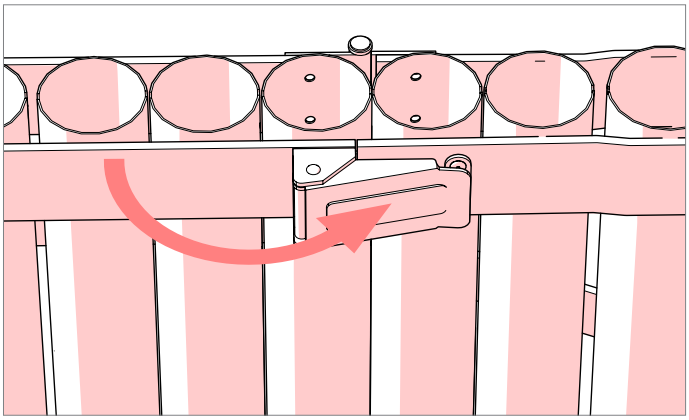

2.2b

Bass Extensions

Insert the 4.3 section into the rubber foot on the matching Bass Resonator. Secure with the sections together with wing screws.

Basserweiterungen

Führen Sie die 4.3 Oktaven in den Gummifuß des Bassresonators ein. Sichern Sie die Verbindung mit den Flügelschrauben.

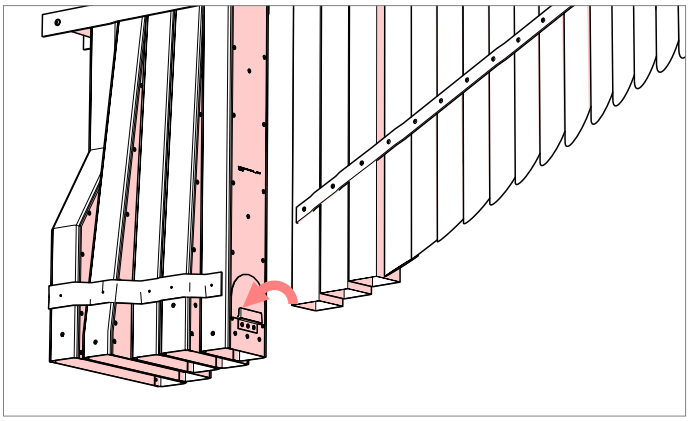

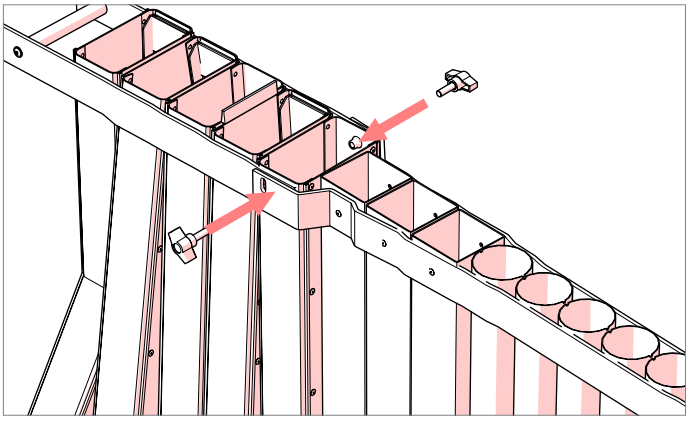

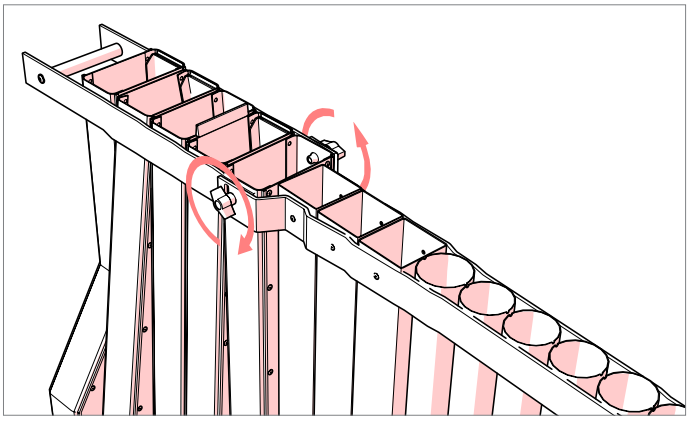

2.3

Install the resonators on the end piece supports.

Montieren Sie die Resonatoren an den Rahmenendstück-Halterungen.

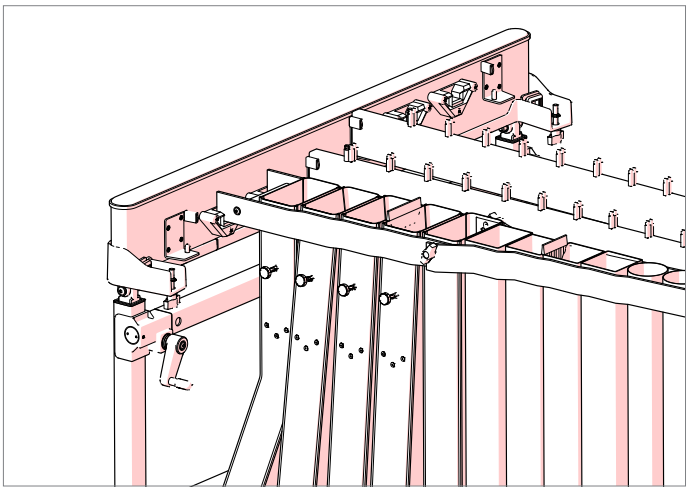

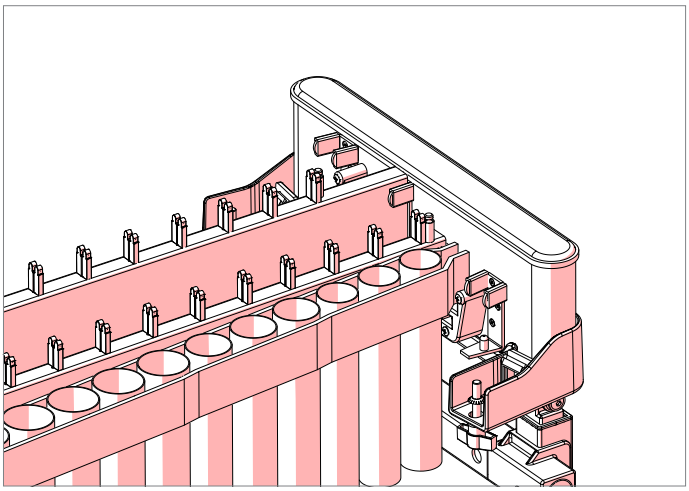

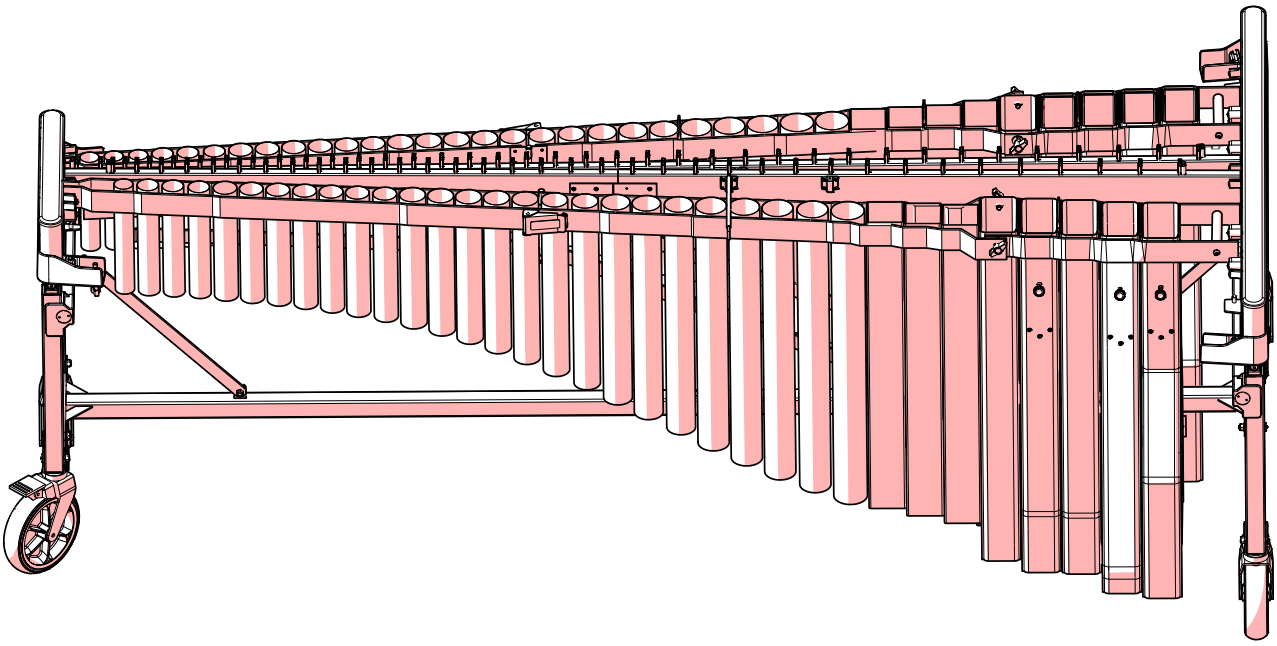

2.4

Install rails 1 and 4 and connect all rail spacers.

Montieren Sie Holm 1 sowie Holm 4 und verbinden Sie diese mit den Holme-Abstandshaltern.

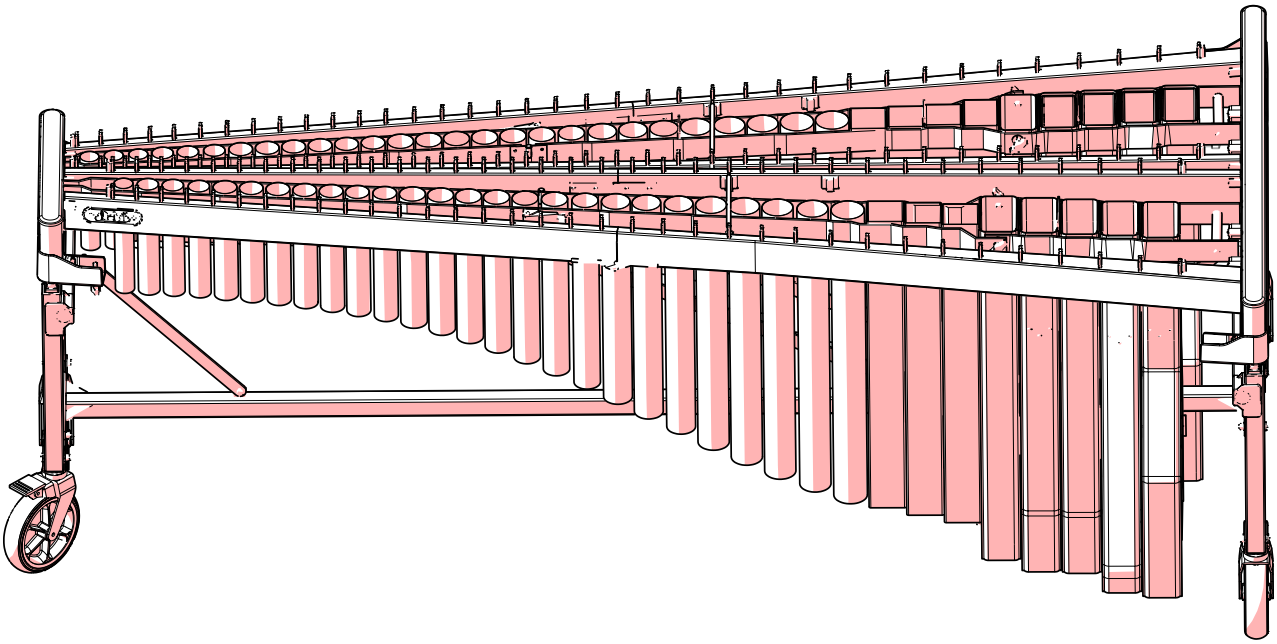

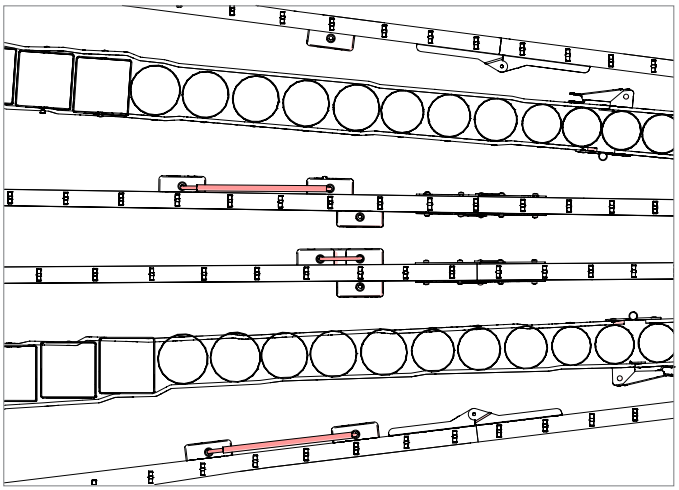

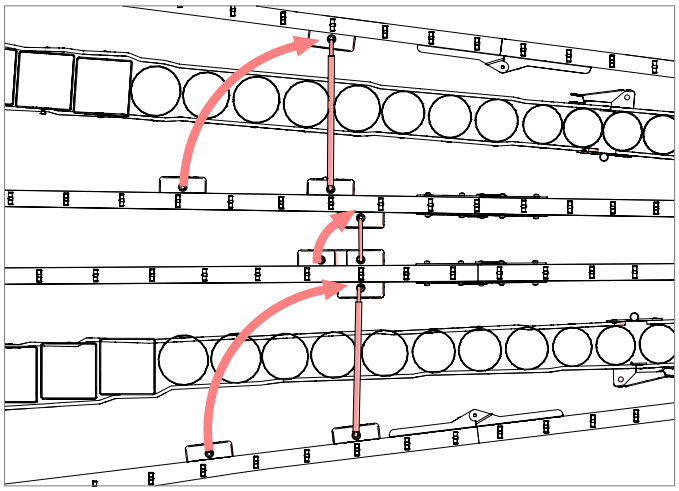

2.5

Bars: Install the natural bars first, followed by the accidental bars. Pull slack out of cord and connect end springs.

Klangplatten: Installieren Sie zuerst die Ganzton-Klangplatten, gefolgt von den Halbton-Klangplatten. Ziehen Sie die Schnur straff und verbinden Sie die Endfedern.

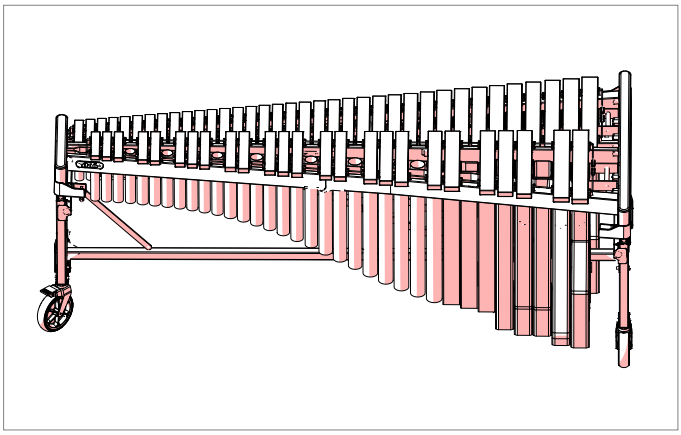

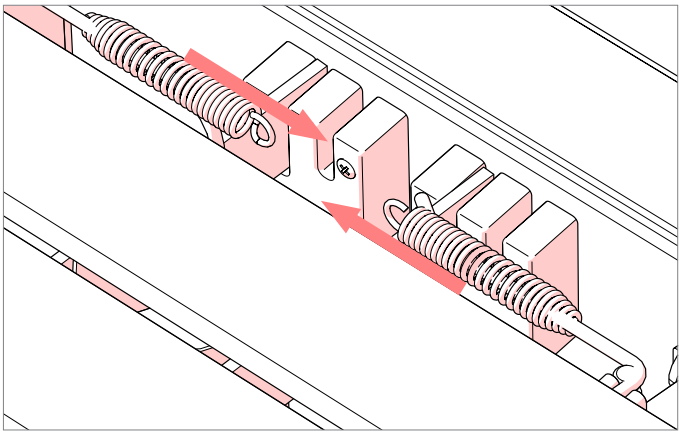

2.6

Attach the upper connection rods to the endpieces with the integrated wingnuts on both sidepieces.

Befestigen Sie die oberen Querstangen an den Rahmenendstücken mithilfe der integrierten Flügelmuttern an beiden Rahmenendstücken.

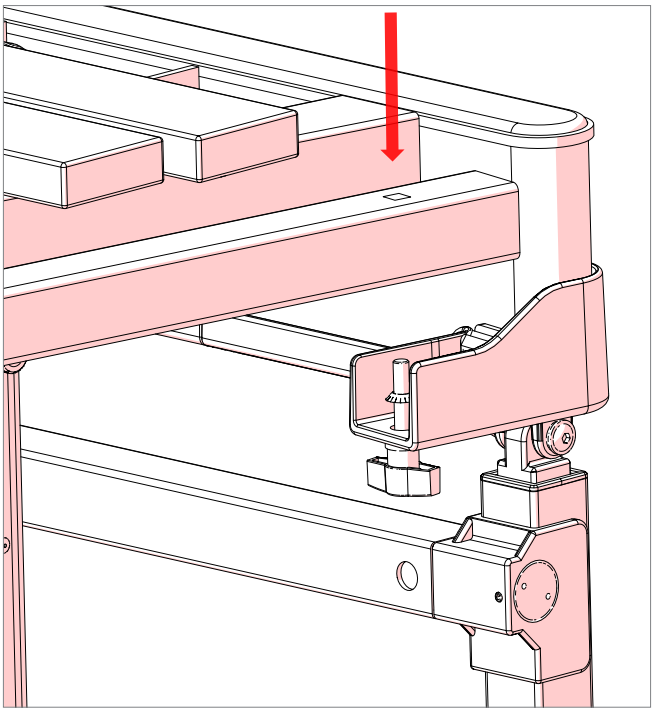

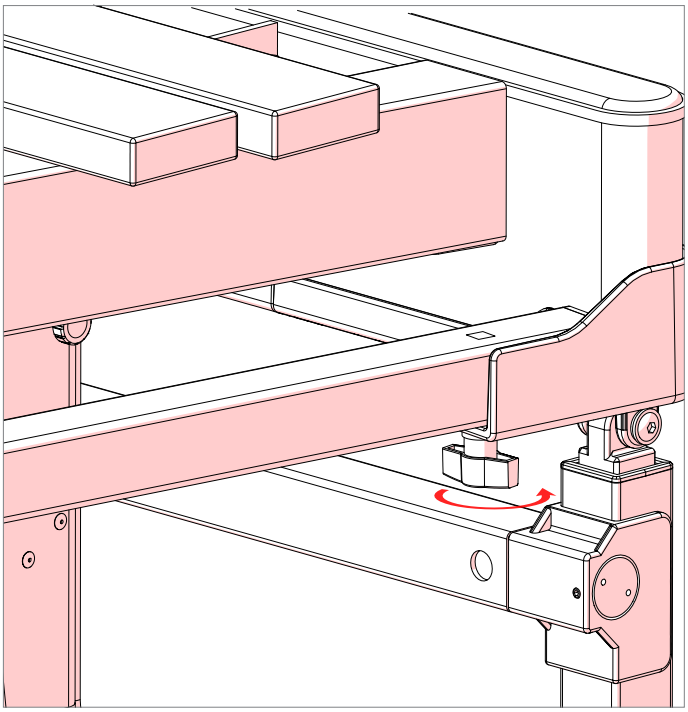

3 Height Adjustment
Höhenverstellung

The Endurance height adjustment mechanism allows for easy and precise adjustment to the player's height. The mechanism is self locking: adjust to the desired height using the handle inside the side piece and mechanism will lock the position in place.

Do not adjust one side of the instrument more than 4 marks at one time without equal adjustment on other side.

EXAMPLE: If adjusting from 0 to 8, adjust one side from 0 to 4, the other side from 0 to 4, and then repeat the process from 4 to 8.

Der Endurance-Höhenverstellmechanismus ermöglicht eine einfache und präzise Anpassung der Instrumentenhöhe an den Spieler. Der Mechanismus ist selbstverriegelnd: Stellen Sie die gewünschte Höhe mit dem Griff im Inneren des Rahmenendstücks ein; der Mechanismus verriegelt die Position automatisch.

Verstellen Sie nicht einseitig die Instrumentenhöhe um mehr als 4 Markierungen, ohne auch im gleichen Maße die andere Instrumentenseite zu verstellen!

Beispiel: Wenn Sie die Höhe von Markierung 0 auf Markierung 8 verstellen möchten, müssen Sie erst die eine Seite und anschließend die andere Seite von 0 auf 4 verstellen. Wiederholen Sie das Verfahren für die Markierungen von 4 auf 8.

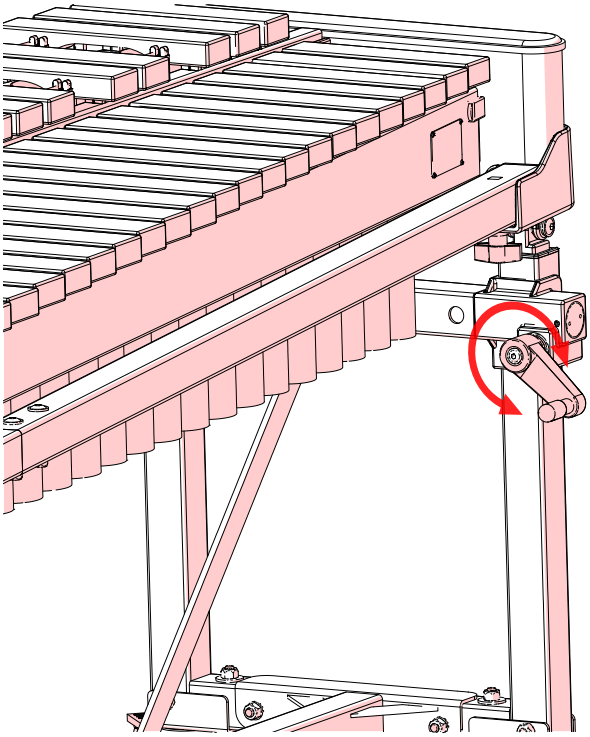

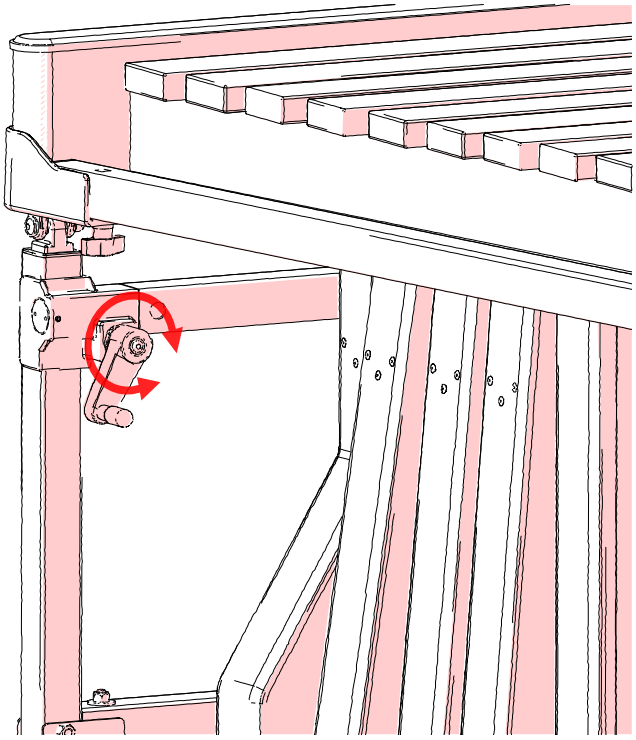

Resonator Adjustment

Resonators from C2-G#2 feature fine tuners to adjust for optimal tone
and volume.
1. Play a series of tones with one mallet; listen to the fullness of the tone.
2. If an adjustment needs to be made, continue to play a series notes, and
adjust the resonator opening with the fine tuner knob.
3. Listen carefully and critically to the change in the tone, and dial the fine
tuner to the fullest sound possible.
4. Repeat above process for all pitches from C2-G#2.

Einstellung der Resonatoren

Die Resonatoren der Tonlagen C2 bis G#2 sind für optimalen Klang und
Volumen mit einem Feinstimmknopf ausgestattet.
1. Spielen Sie mit nur einem Schlägel eine Reihe von Tönen. Achten Sie
dabei auf einen satten Klang der Töne.
2. Ist ein Nachstimmen erforderlich, dann setzen Sie das Spielen einiger
Noten fort und stellen Sie dabei die Resonatoröffnung mit dem Feinstimmknopf ein.
3. Lauschen Sie sorgfältig, ob sich eine Änderung des Tons ergibt und
stellen Sie mit dem Feinstimmknopf den größtmöglichen Klang ein.
4. Wiederholen Sie das Feinstimmen für alle Tonlagen von C2 bis G#2.

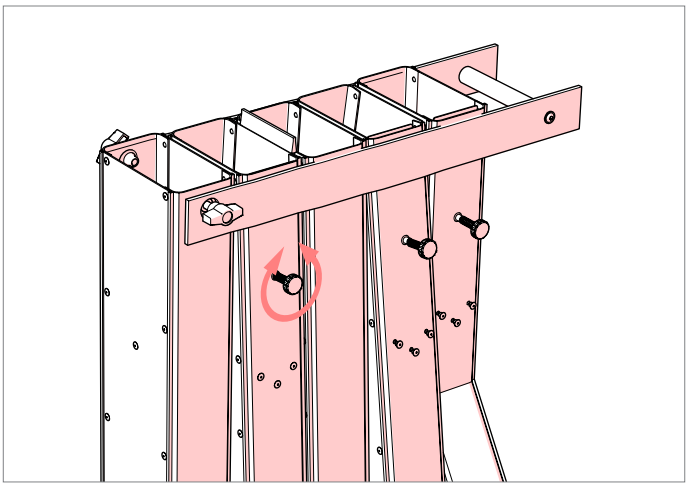

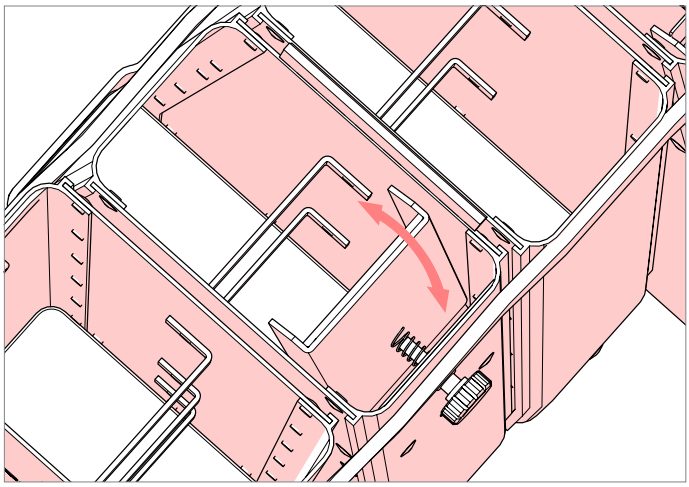

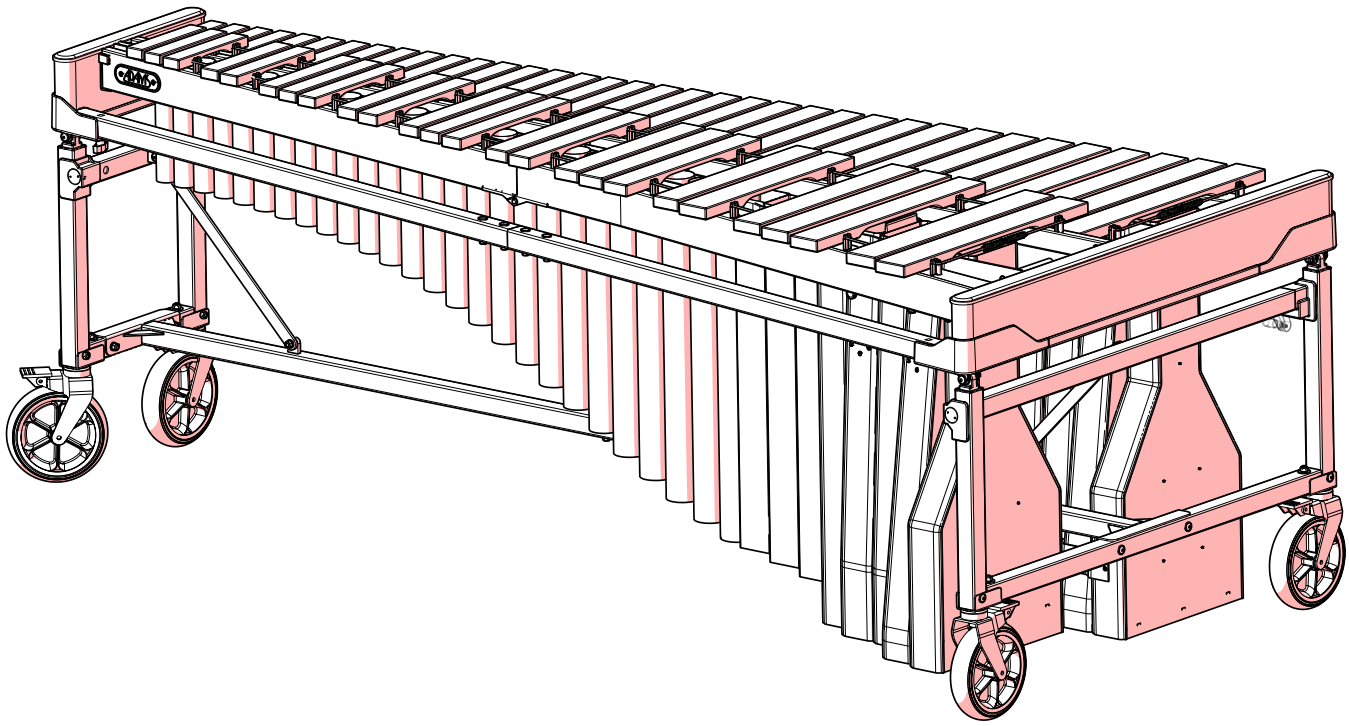

NOMENCLATURE

Nomenklatur

Marimba 4.3
Xylophone 3.5
MKE43 is used for illustrative purposes in this manual. Other models will differ in appearance from the illustrations, but assembly process, use, and care are the same.

Marimbaphon 4.3
Xylophon 3.5
MKE43 wird nur zu Illustrationszwecken in diesem Manual verwendet. Die Illustrationen entsprechen den anderen Modellen nicht, aber das Montage Verfahren, der Gebrauch und die Pflege sind die gleiche.

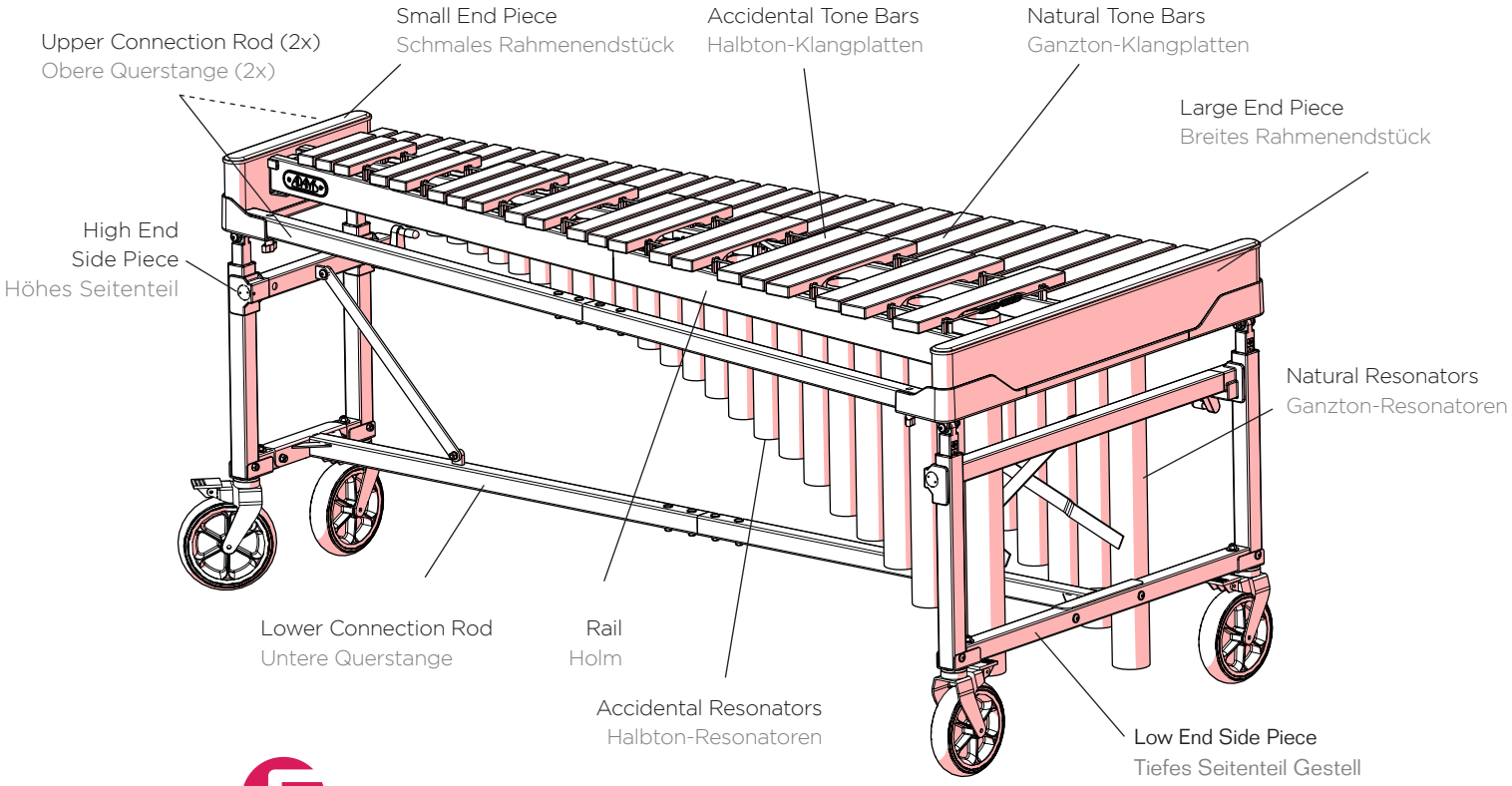

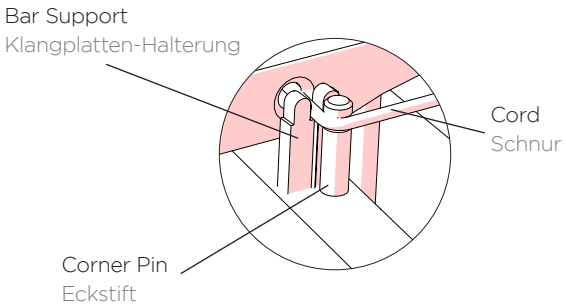

Confirmation of packing contents

The cartons of your new instrument contain the components pictured below.

Überprüfung des Verpackungsinhalts

Die Verpackung Ihres neuen Musikinstruments muss die untenstehend abgebildeten Komponenten enthalten.

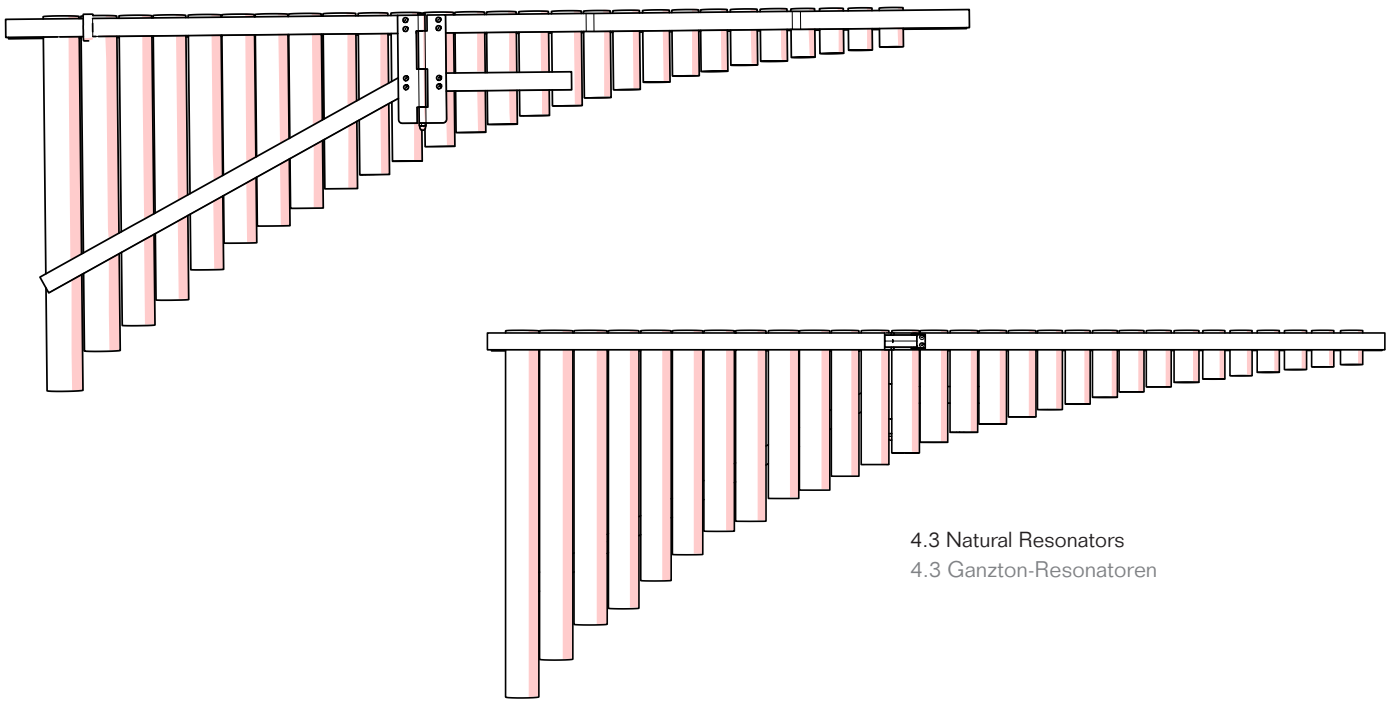

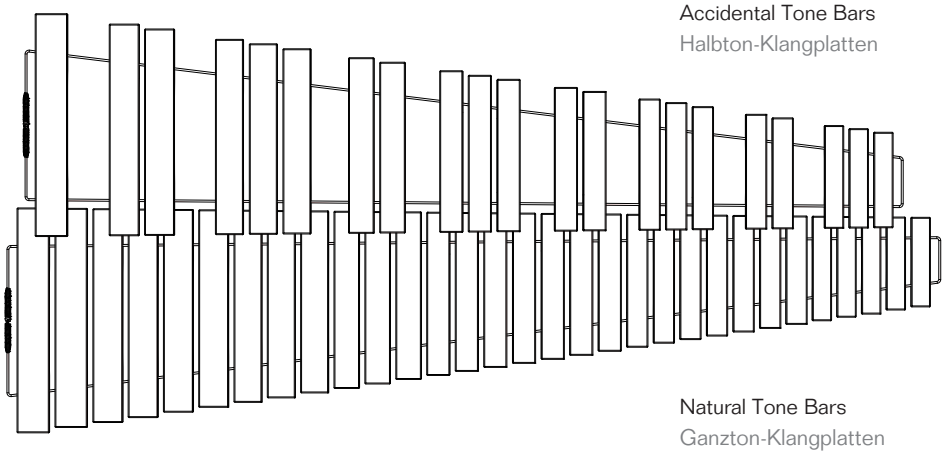

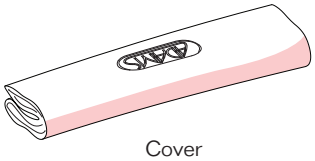

Cover
Hülle

Mallets for Marimba Instruments
Schlägel für Marimbaphon Instrumente

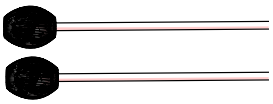

or
oder

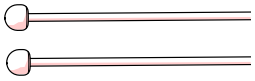

Mallets for Xylophone Instruments
Schlägel für Xylophon Instrumente

Low End Side Piece with Large End Piece
Tiefes Seitenteil Gestell mit Breites Rahmenendstück

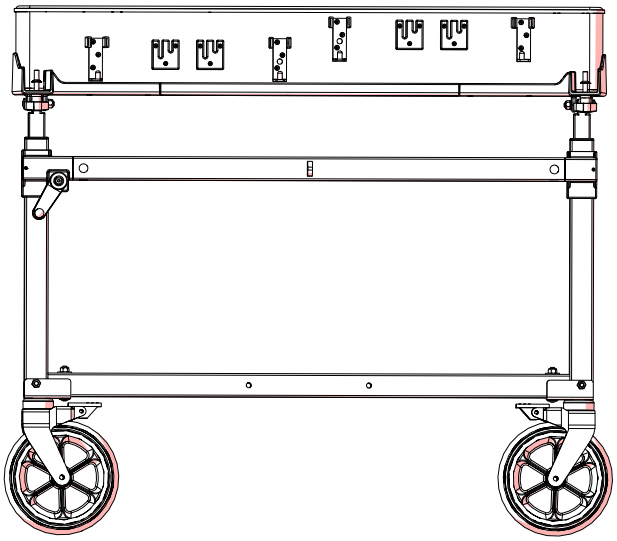

High End Side Piece with Small End Piece
Höhes Seitenteil Gestell mit Schmales Rahmenendstück

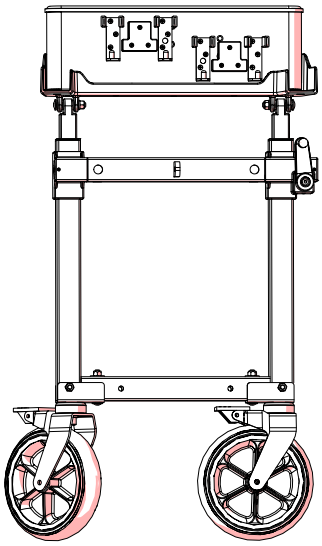

BOX Connection Rod Assembly Set - 4.3 marimba only
Montagesatz Querstangen - Nur für 4.3 Marimba

BOX Side Piece Assembly Set
Montagesatz Rahmenendstücke

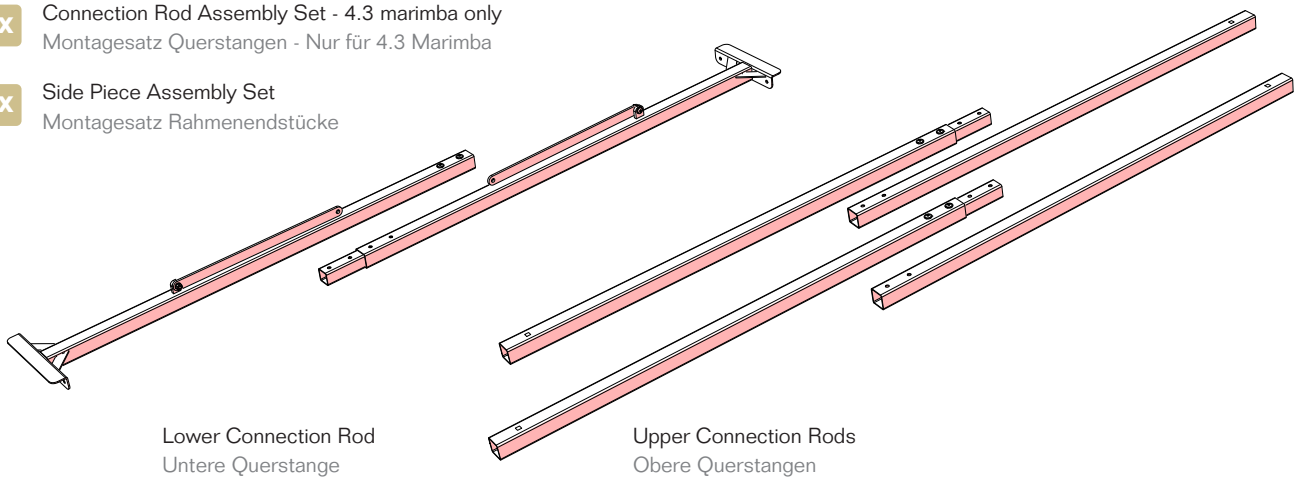

Lower Connection Rod
Untere Querstange

Upper Connection Rods
Obere Querstangen

Rail 1
Holm 1

Rail 2
Holm 2

Rail 3
Holm 3

Rail 4
Holm 4

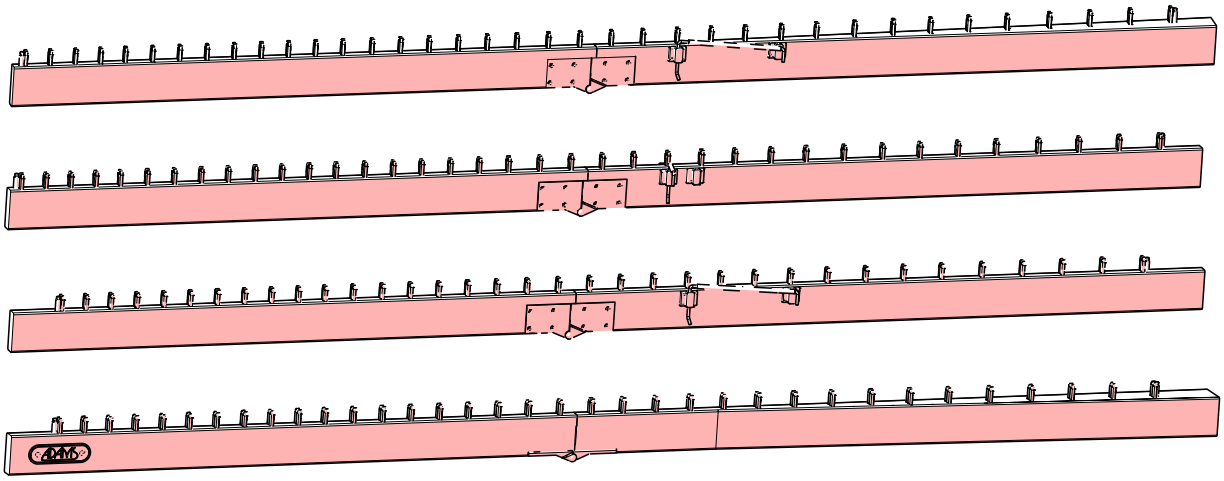

ASSEMBLY AND ADJUSTMENT

Zusammenbau und Instrumentenstimmung

1 Assemble Endurance Frame

Das Endurance Gestell montieren

1.1

4.3 Marimba only: Assemble the connection rods. Locate the hex key and wrench included in the 'Side piece assembly set.' Use these tools and the 'Connection rod assembly set' to assemble the connection rods as seen below. Set the upper connection rods aside for a later stage in assembly.

Nur für 4.3 Marimbaphon: Montieren Sie die Querstangen. Suchen Sie den im „Montagesatz Rahmenendstücke" enthaltenen Inbusschlüssel und Schraubenschlüssel. Verwenden Sie diese Werkzeuge zusammen mit dem „Montagesatz Querstangen", um die Querstangen wie unten dargestellt zu montieren. Legen Sie die oberen Querstangen für einen späteren Montageschritt beiseite.

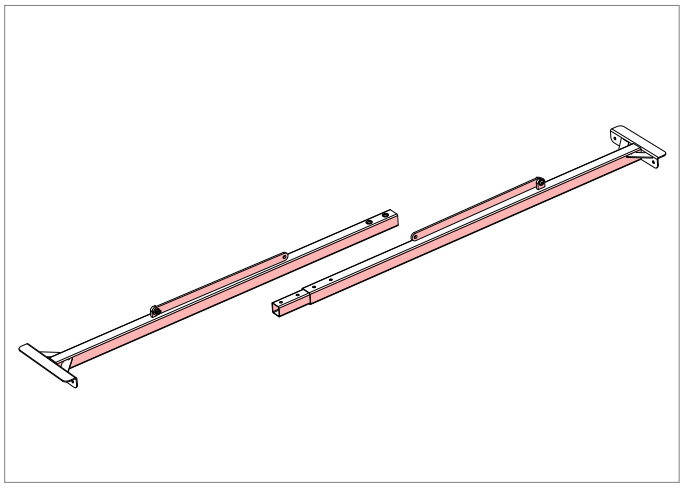

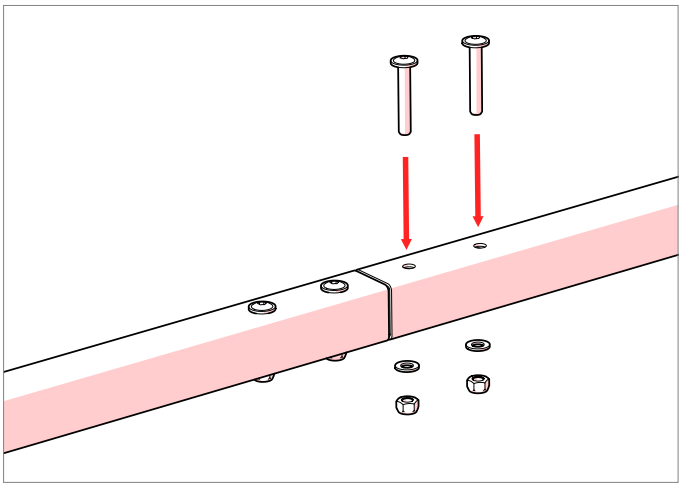

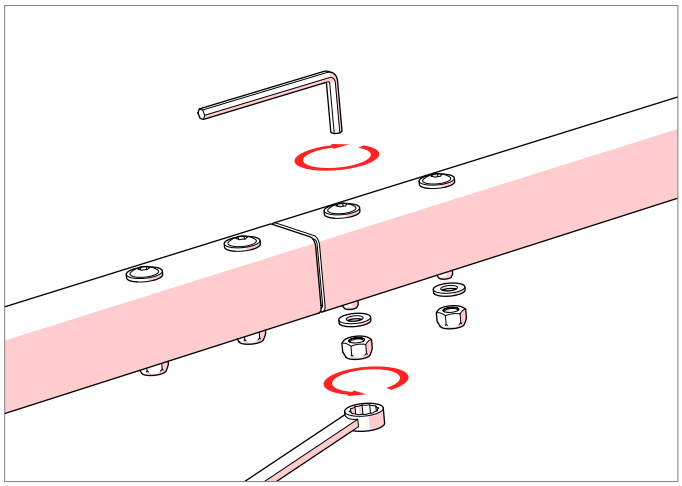

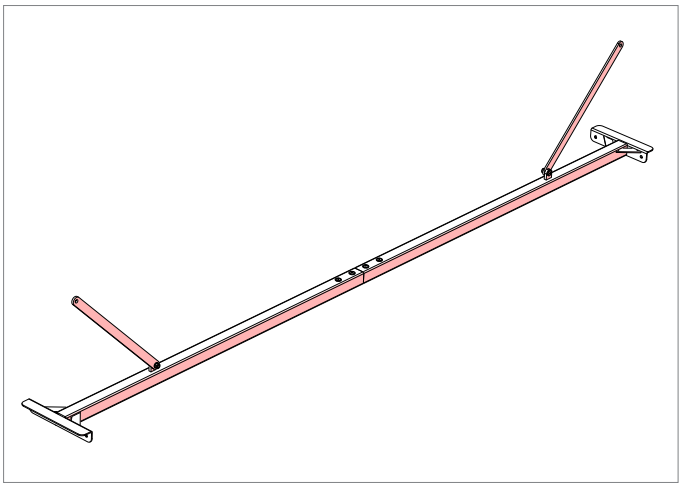

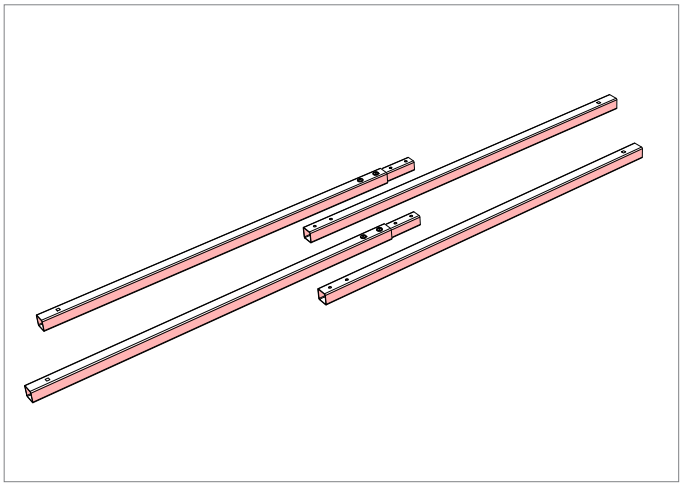

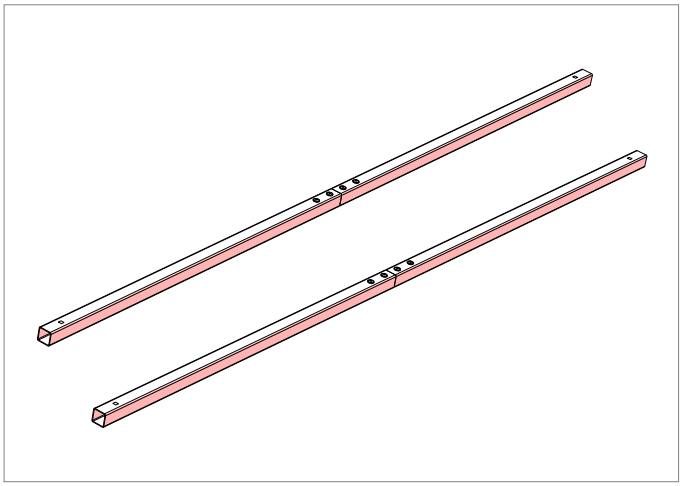

1.2

Attach the connection rod to the end pieces. Use the longer bolts from the ‘Side piece connection set’ to connect the rod to the side pieces. Note that the bracket on one end of the lower connection rod is smaller. Connect the end with the smaller bracket to the small side piece.

Befestigen Sie die Querstange an den Rahmenendstücken. Verwenden Sie die längeren Schrauben aus dem „Verbindungssatz Rahmenendstücke“, um die Querstange mit den Rahmenendstücken zu verbinden. Beachten Sie, dass die Halterung an einem Ende der unteren Querstange kleiner ist. Verbinden Sie dieses Ende mit dem kleinen Rahmenendstück.

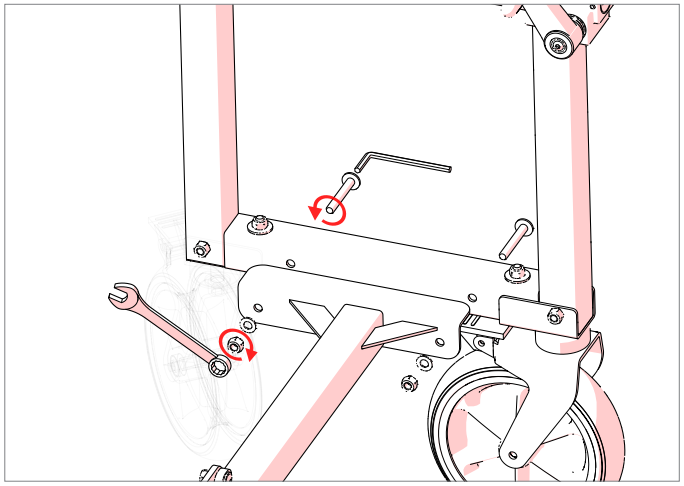

1.3

Attach the integrated shore braces to the side pieces. Use the shorter bolts from the ‘Side piece connection set’ to connect the rod to the side pieces. Rotate the shore into position and secure with the nut, washer, and bolt. Note that the endpieces will not be upright until the rails are secured in place.

Befestigen Sie die integrierten Stützhalterungen an den Rahmenendstücken. Verwenden Sie die kürzeren Schrauben aus dem „Verbindungssatz Rahmenendstücke“, um die Stützhalterungen mit den Rahmenendstücken zu verbinden. Drehen Sie die Stützhalterungen in Position und sichern Sie diese mit Mutter, Unterlegscheibe und Schraube. Beachten Sie, dass die Rahmenendstücke erst aufrecht stehen, wenn die Holme montiert und befestigt sind.

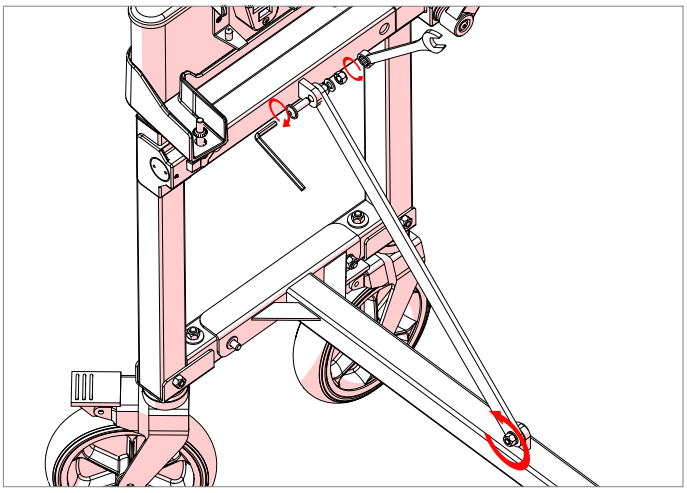

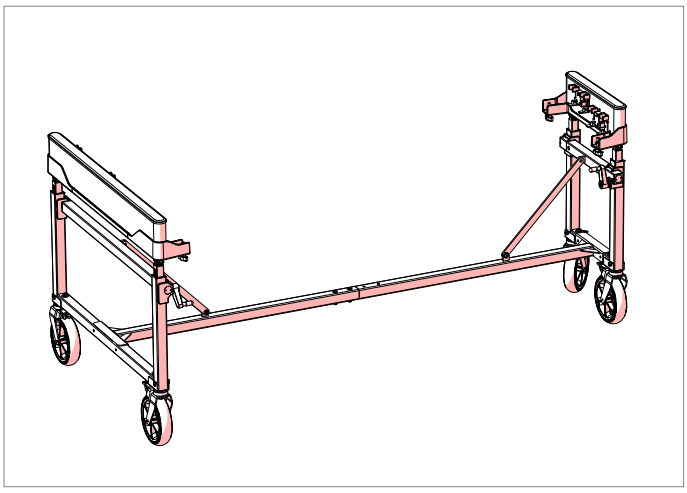

2 Assemble Upper part

Montieren Sie das oberes Teil

2.1

Install rails 2 and 3.

Montieren Sie Holme 2 und 3.

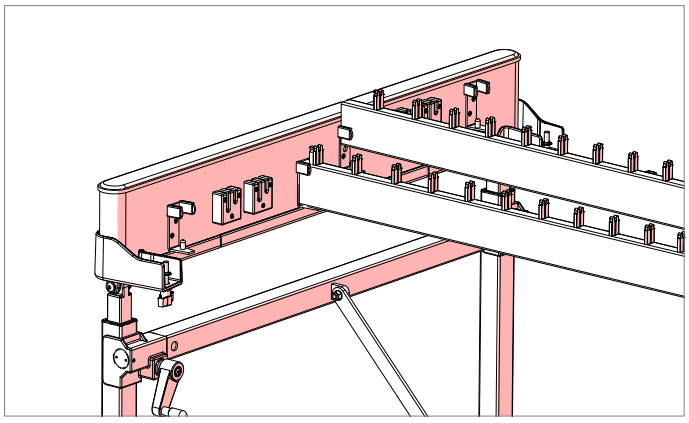

2.2

Secure central hinges of the resonator sections with integrated clamps.

Sichern Sie die Scharniere der Resonatoren mit den beigelegten Klemmstücken.

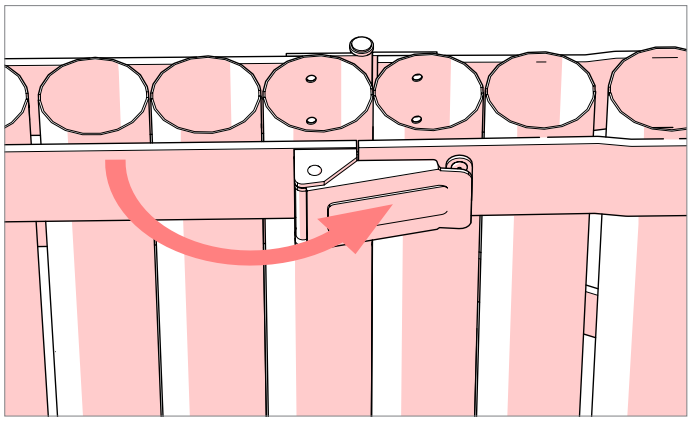

2.3

Install the resonators on the end piece supports.

Montieren Sie die Resonatoren an den Rahmenendstück-Halterungen.

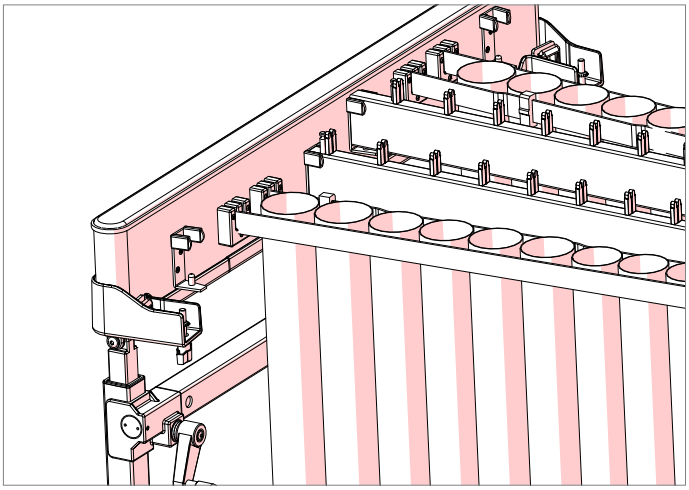

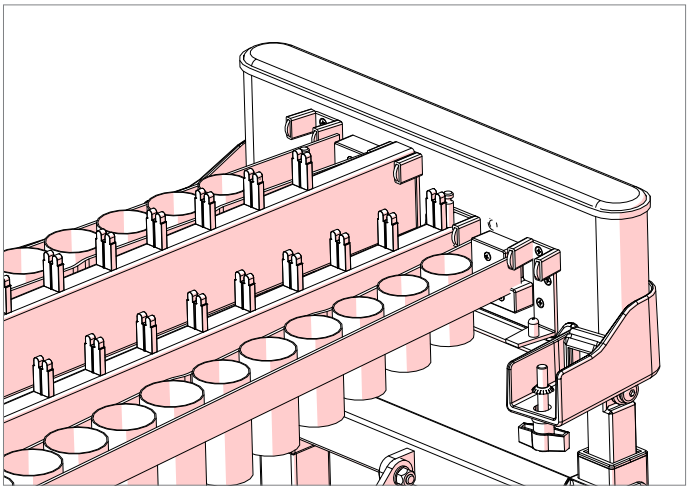

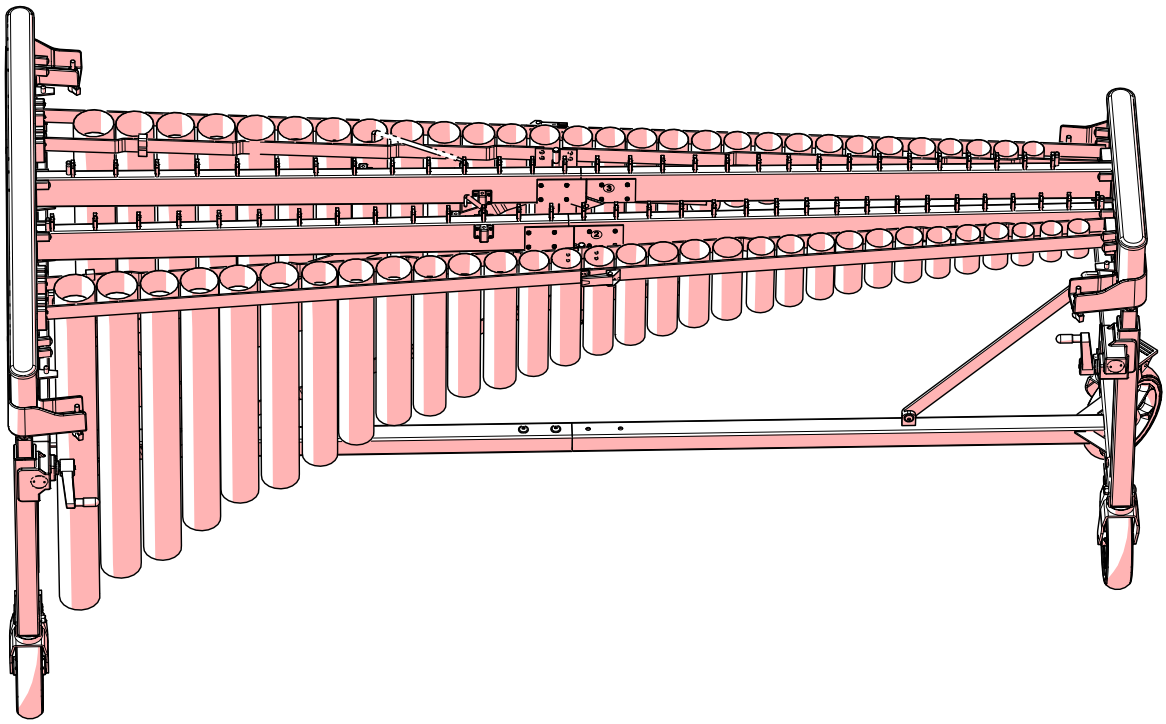

2.4

Install rails 1 and 4 and connect all rail spacers.

Montieren Sie Holm 1 sowie Holm 4 und verbinden Sie diese mit den Holme-Abstandshaltern.

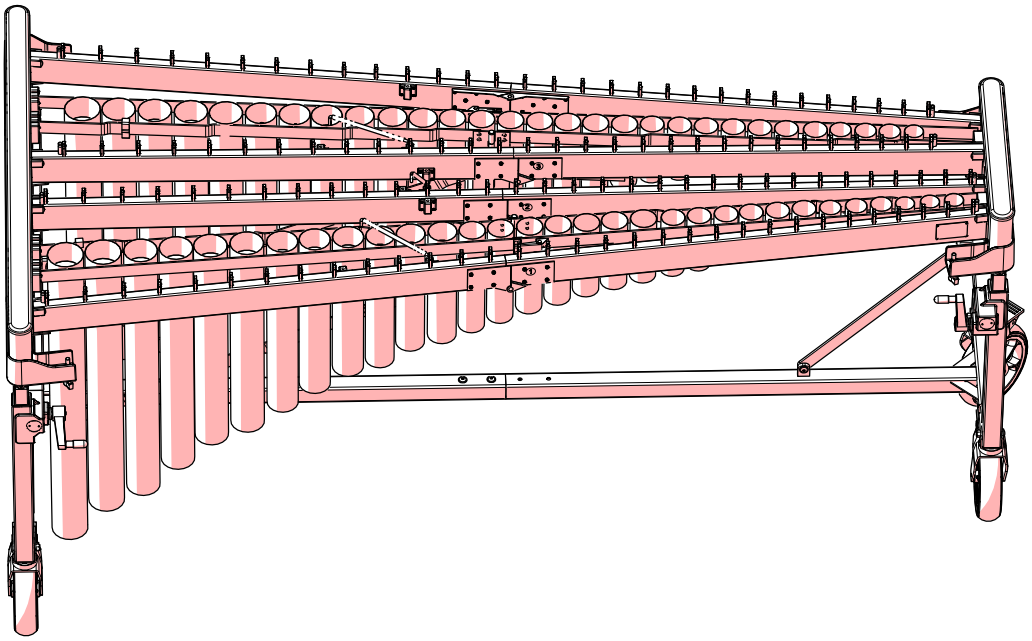

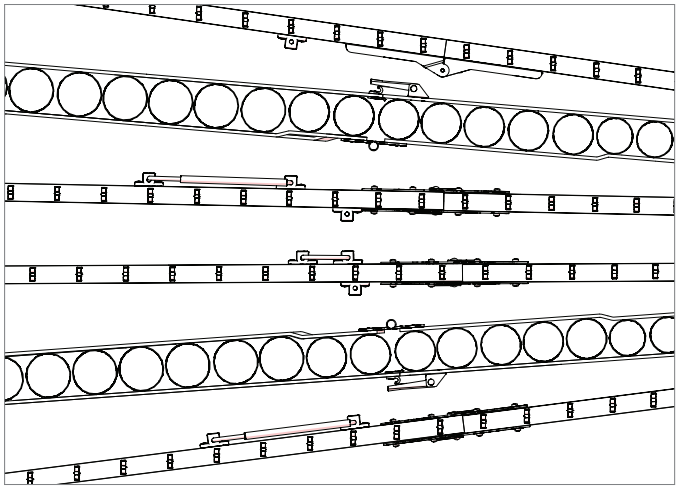

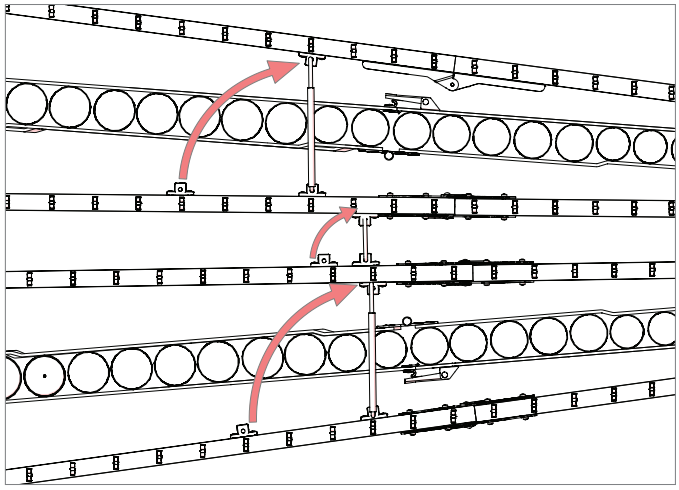

2.5

Bars: Install the natural bars first, followed by the accidental bars. Pull slack out of cord and connect end springs.

Klangplatten: Installieren Sie zuerst die Ganzton-Klangplatten, gefolgt von den Halbton-Klangplatten. Ziehen Sie die Schnur straff und verbinden Sie die Endfedern.

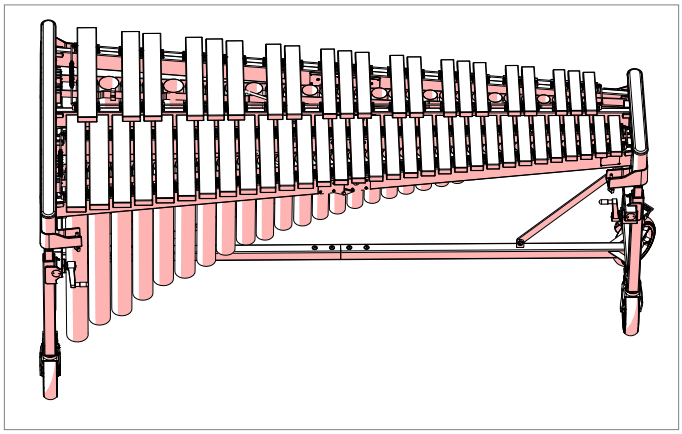

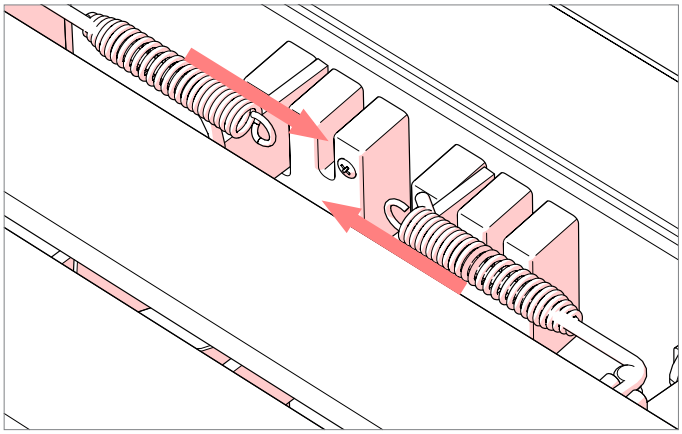

2.6

Attach the upper connection rods to the endpieces with the integrated wingnuts on both sidepieces.

Befestigen Sie die oberen Querstangen an den Rahmenendstücken mithilfe der integrierten Flügelmuttern an beiden Rahmenendstücken.

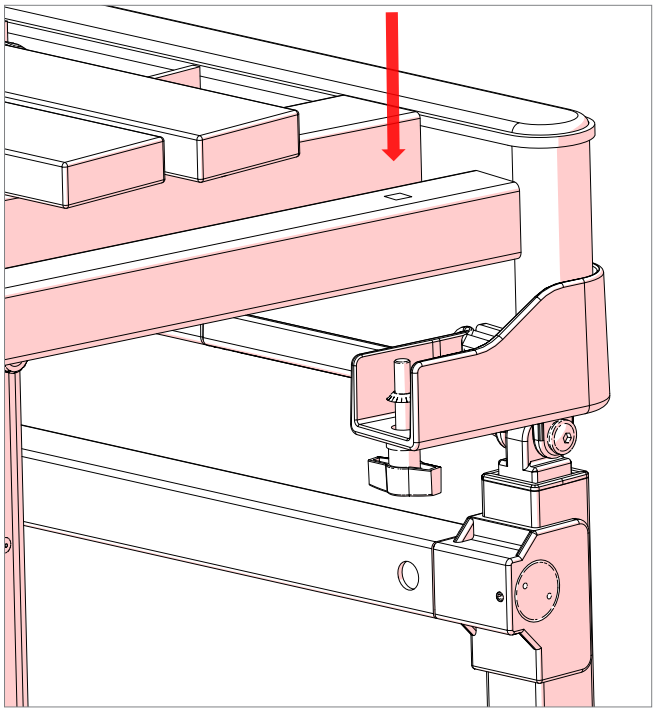

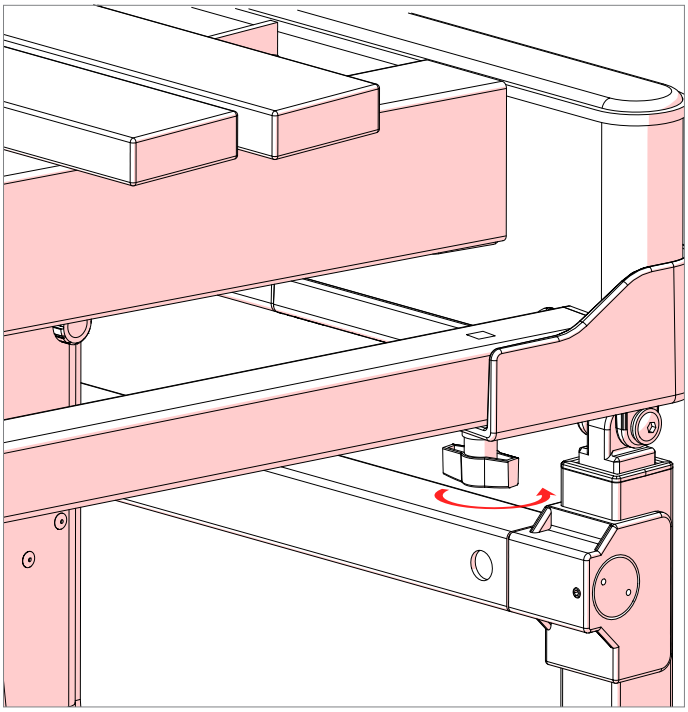

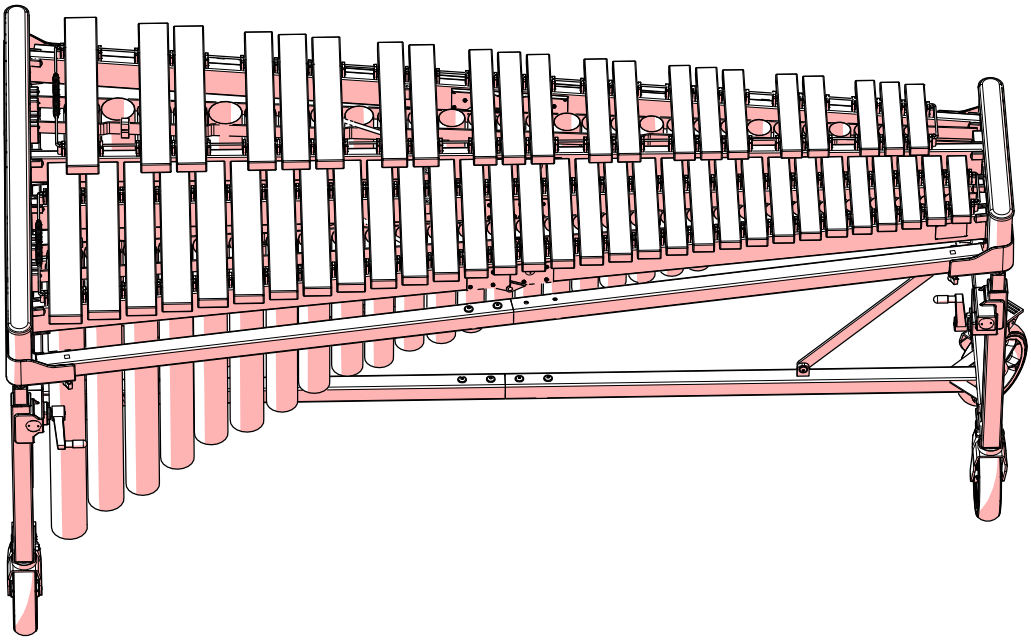

3 Height Adjustment
Höhenverstellung

The Endurance height adjustment mechanism allows for easy and precise adjustment to the player's height. The mechanism is self locking: adjust to the desired height using the handle inside the side piece and mechanism will lock the position in place.

Do not adjust one side of the instrument more than 4 marks at one time without equal adjustment on other side.

EXAMPLE: If adjusting from 0 to 8, adjust one side from 0 to 4, the other side from 0 to 4, and then repeat the process from 4 to 8.

Der Endurance-Höhenverstellmechanismus ermöglicht eine einfache und präzise Anpassung der Instrumentenhöhe an den Spieler. Der Mechanismus ist selbstverriegelnd: Stellen Sie die gewünschte Höhe mit dem Griff im Inneren des Rahmenendstücks ein; der Mechanismus verriegelt die Position automatisch.

Verstellen Sie nicht einseitig die Instrumentenhöhe um mehr als 4 Markierungen, ohne auch im gleichen Maße die andere Instrumentenseite zu verstellen!

Beispiel: Wenn Sie die Höhe von Markierung 0 auf Markierung 8 verstellen möchten, müssen Sie erst die eine Seite und anschließend die andere Seite von 0 auf 4 verstellen. Wiederholen Sie das Verfahren für die Markierungen von 4 auf 8.

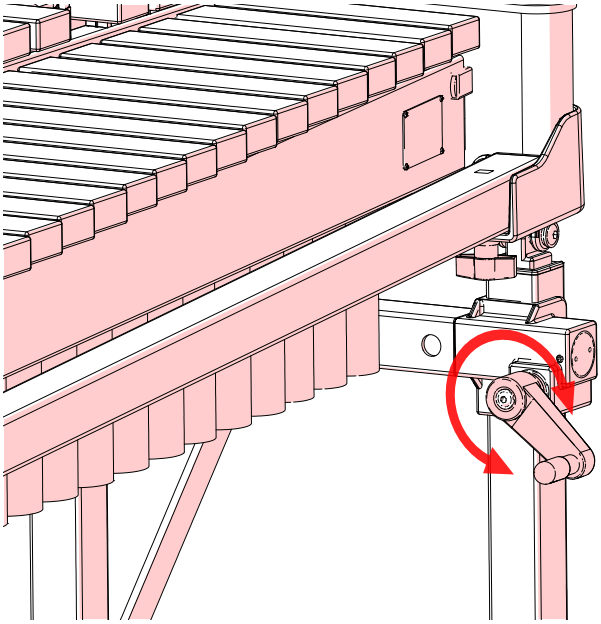

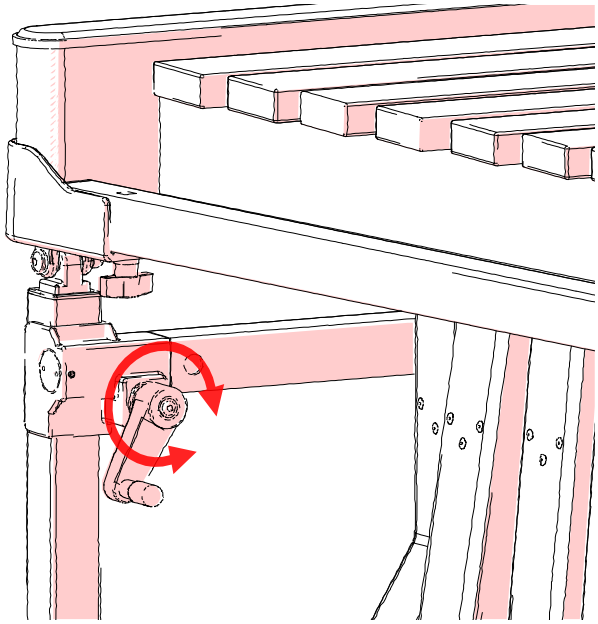

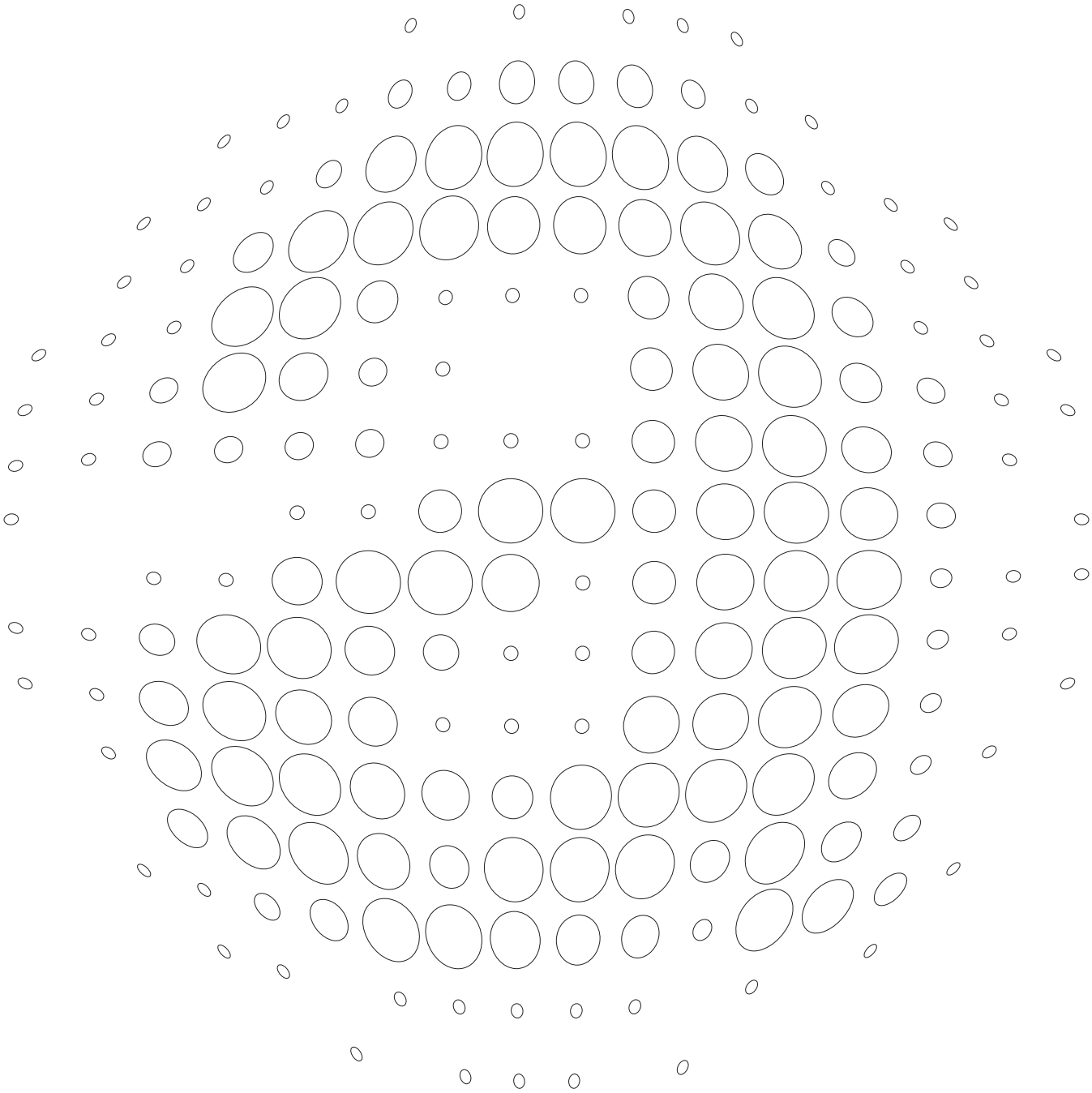

NOMENCLATURE
Nomenklatur

Vibraphone 4.0, 3.0
VSE30 is used for illustrative purposes in this manual. Other models will differ in appearance from the illustrations, but assembly process, use, and care are the same.

Vibraphon 4.0, 3.0
VSE30 wird nur zu Illustrationszwecken in diesem Manual verwendet. Die Illustrationen entsprechen den anderen Modellen nicht, aber das Montage Verfahren, der Gebrauch und die Pflege sind die gleiche.

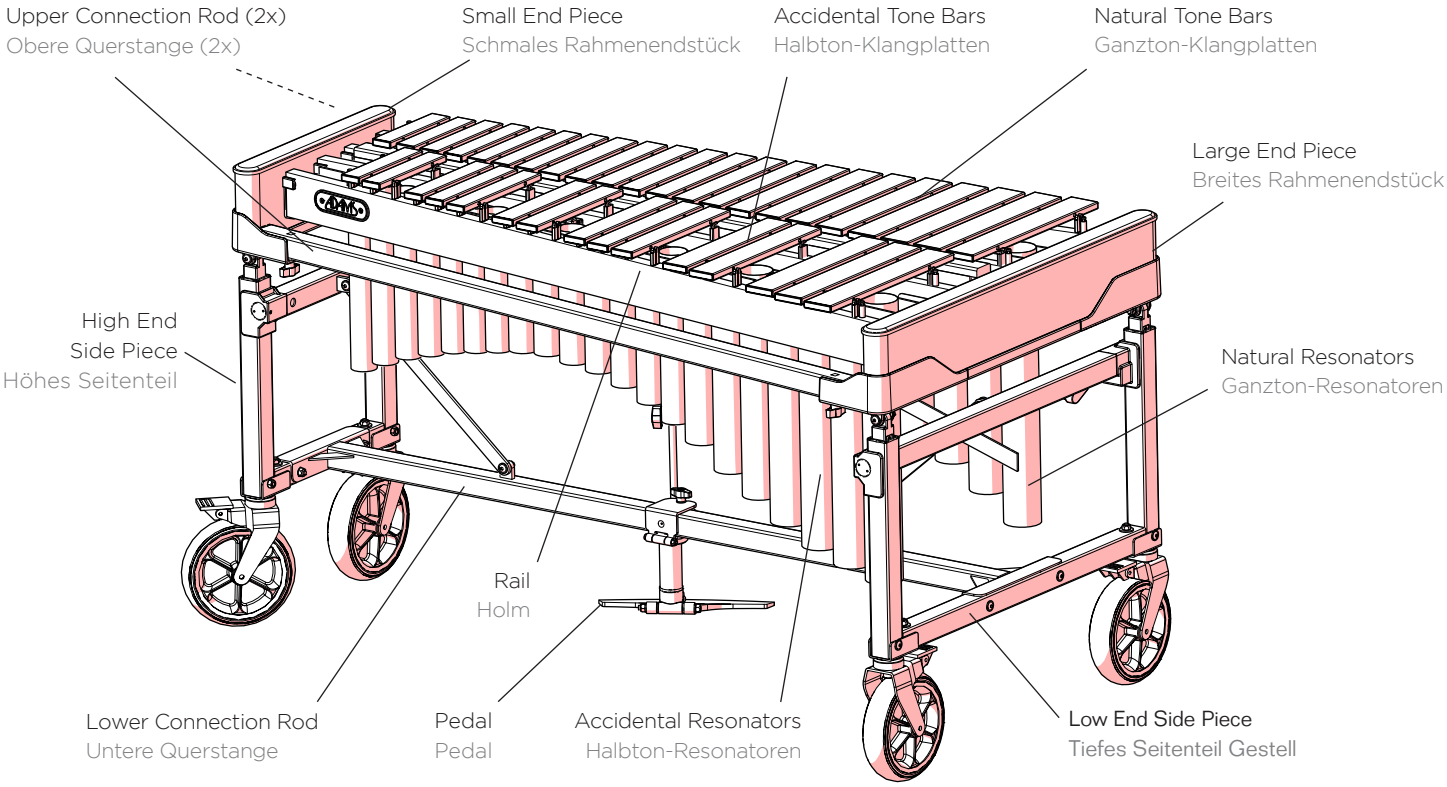

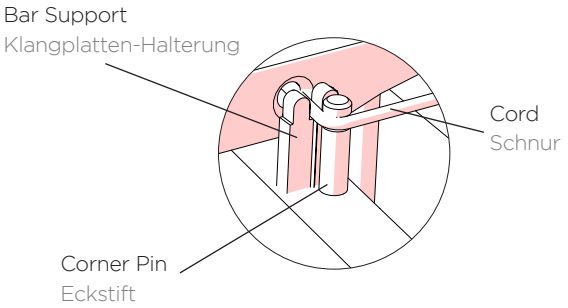

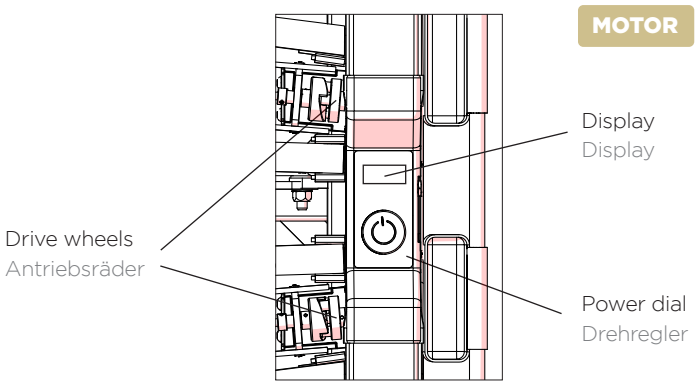

Confirmation of packing contents

The cartons of your new instrument contain the components pictured below.

Überprüfung des Verpackungsinhalts

Die Verpackung Ihres neuen Musikinstruments muss die untenstehend abgebildeten Komponenten enthalten.

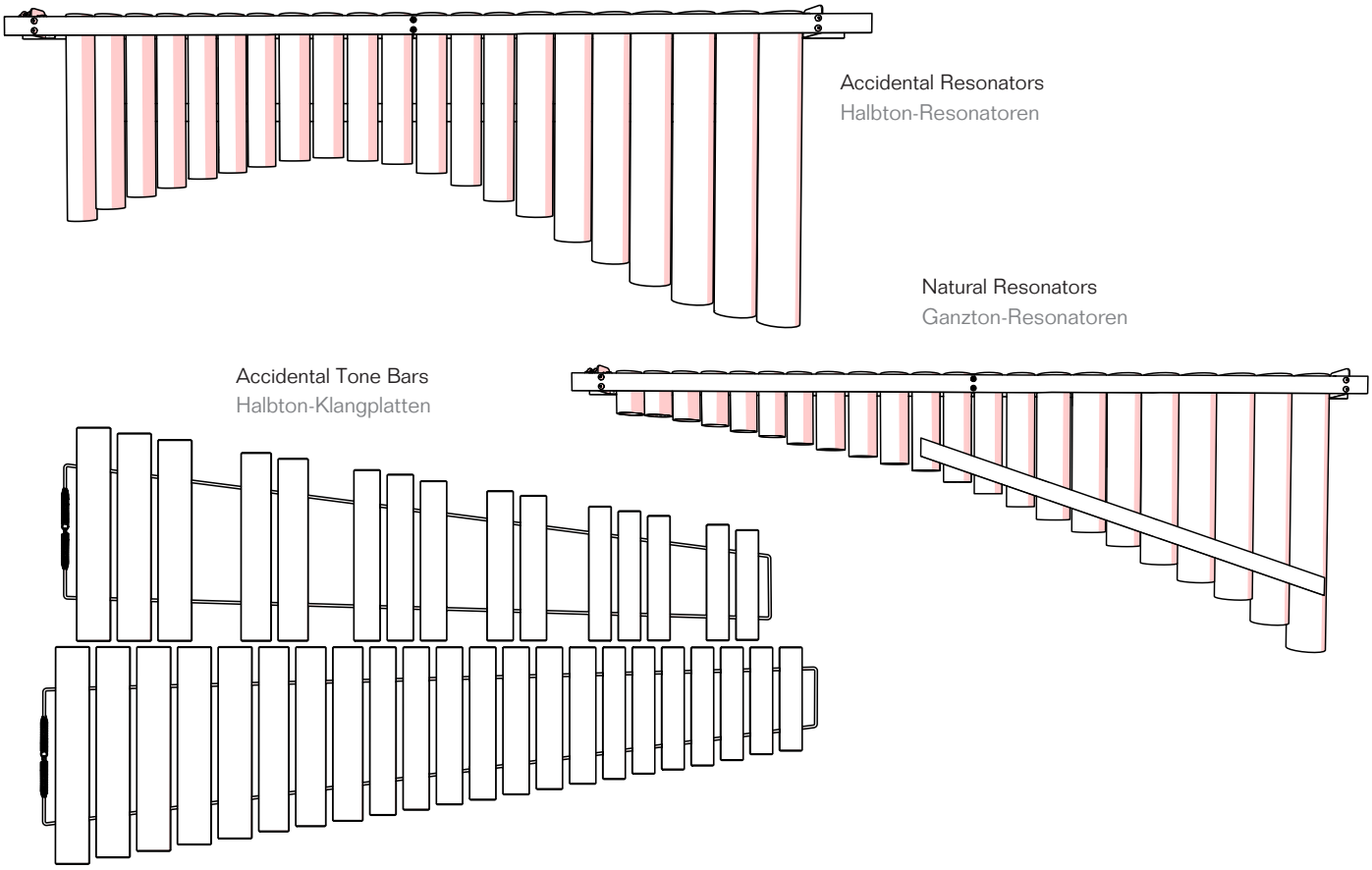

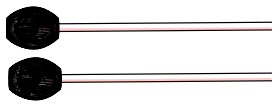

Mallets for Vibraphone Instruments
Schlägel für Vibraphon Instrumente

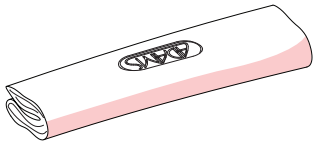

Cover
Hülle

Pedal Pull Rod
Pedal Zugstange

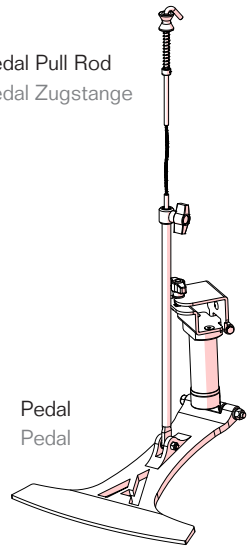

Pedal
Pedal

Models with Motor
Modellen mit Motor

MOTOR

Motor Control Pedal
Motorsteuerpedal

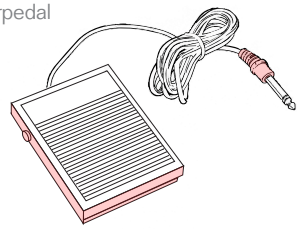

USB-C cable
USB-C Kabel

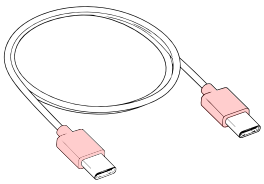

Large End Piece
Breites Rahmenendstück

Small End Piece
Schmales Rahmenendstück

MOTOR

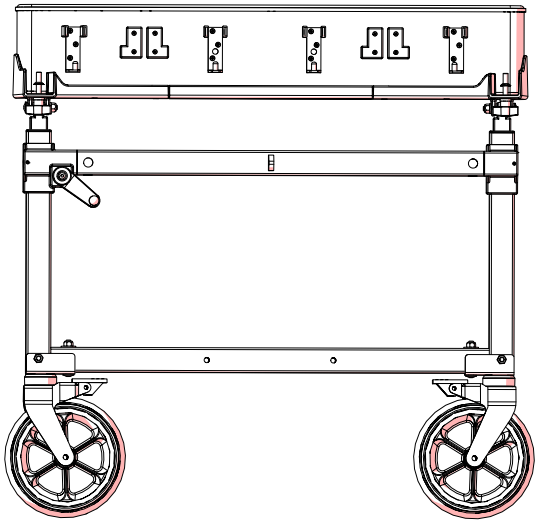

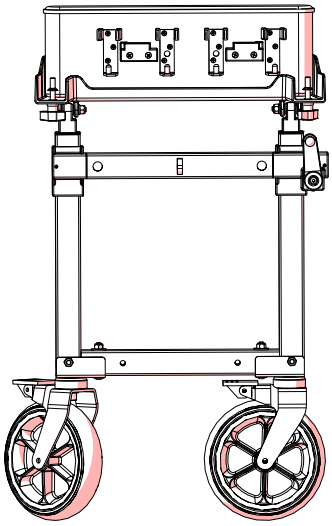

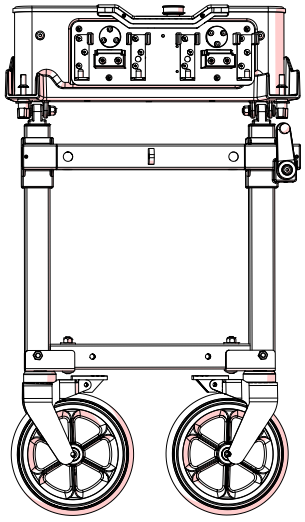

Low End Side Piece
Tiefes Seitenteil Gestell

High End Side Piece
Höhes Seitenteil Gestell

BOX

Side Piece Assembly Set
Montagesatz Rahmenendstücke

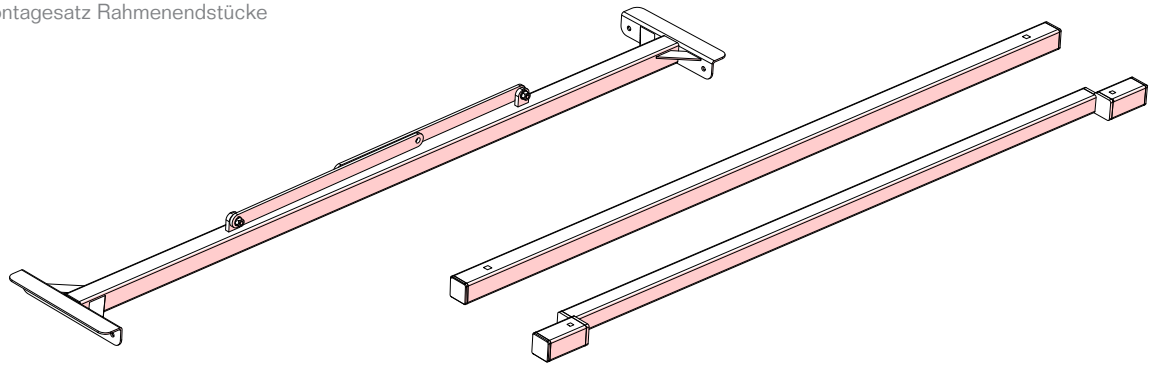

Lower Connection Rod
Untere Querstange

Upper Connection Rods
Obere Querstangen

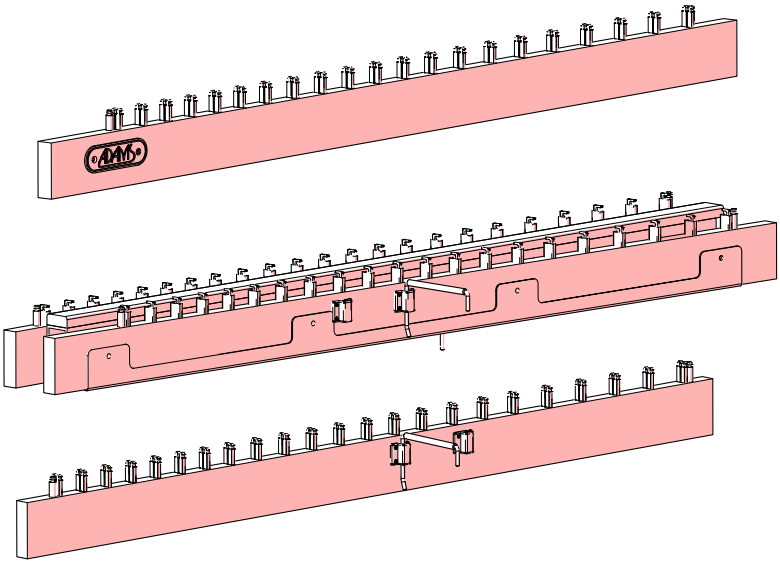

Rail 1
Holm 1

Rails 2 and 3 with Dampening Mechanism
Holme 2 und 3 mit Dämfungsmechanismus

Rail 4
Holm 4

ASSEMBLY AND ADJUSTMENT

Zusammenbau und Instrumentenstimmung

1 Assemble Apex Frame

Das Apex Gestell montieren

1.1

Attach the connection rod to the end pieces. Use the longer bolts from the 'Side piece connection set' to connect the rod to the side pieces. Note that the bracket on one end of the lower connection rod is smaller. Connect the end with the smaller bracket to the small side piece.

Befestigen Sie die Querstange an den Rahmenendstücken. Verwenden Sie die längeren Schrauben aus dem „Verbindungssatz Rahmenendstücke", um die Querstange mit den Rahmenendstücken zu verbinden. Beachten Sie, dass die Halterung an einem Ende der unteren Querstange kleiner ist. Verbinden Sie dieses Ende mit dem kleinen Rahmenendstück.

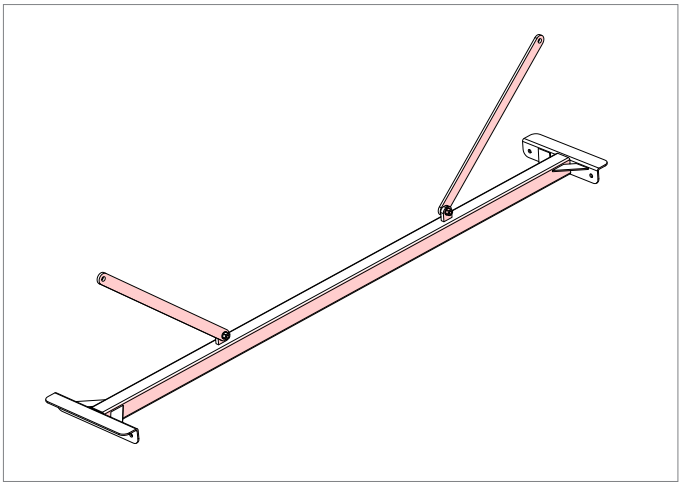

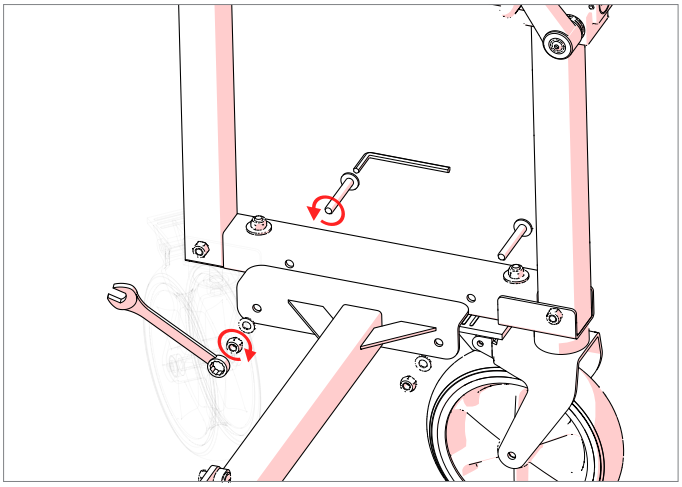

1.2

Attach the integrated shore braces to the side pieces. Use the shorter bolts from the 'Side piece connection set' to connect the rod to the side pieces. Rotate the shore into position and secure with the nut, washer, and bolt. Note that the endpieces will not be upright until the rails are secured in place.

Befestigen Sie die integrierten Stützhalterungen an den Rahmenendstücken. Verwenden Sie die kürzeren Schrauben aus dem „Verbindungssatz Rahmenendstücke", um die Stützhalterungen mit den Rahmenendstücken zu verbinden. Drehen Sie die Stützhalterungen in Position und sichern Sie diese mit Mutter, Unterlegscheibe und Schraube. Beachten Sie, dass die Rahmenendstücke erst aufrecht stehen, wenn die Holme montiert und befestigt sind.

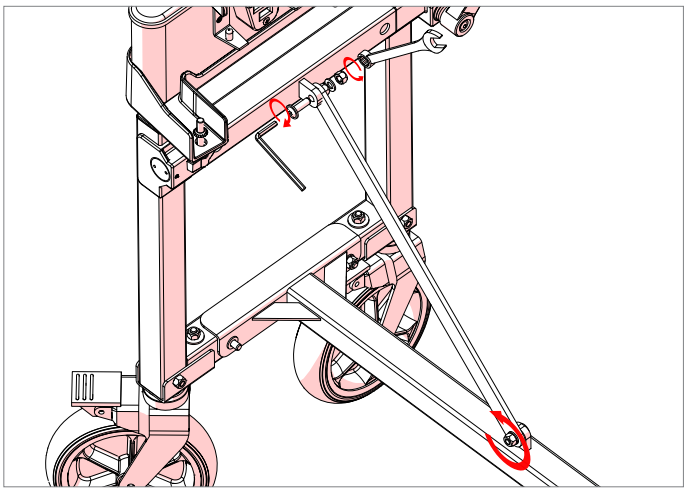

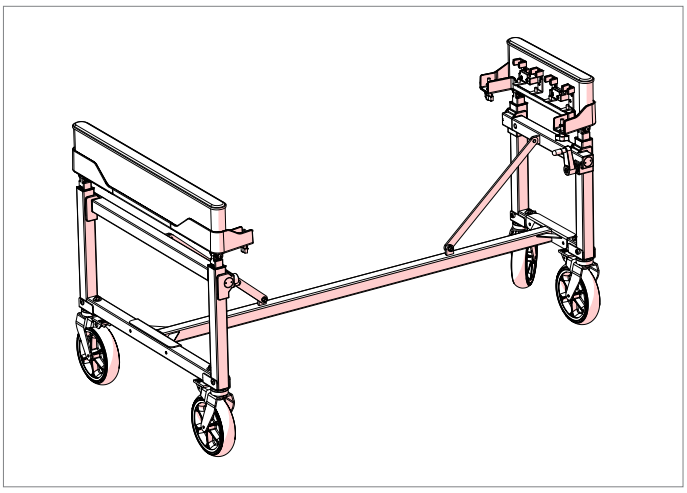

2 Assemble Upper part
Montieren Sie das oberes Teil

2.1
Install the integrated rail and dampening mechanism on the side pieces.
Montieren Sie den integrierten Holm mit Dämpfungsmechanismus an den Rahmenendstücken.

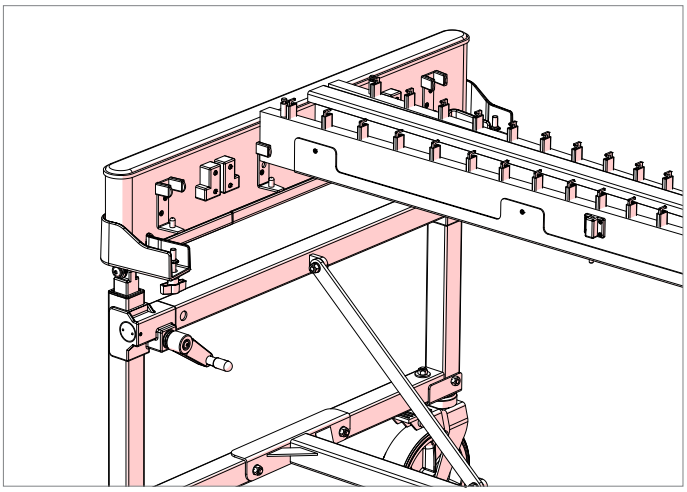

2.2.1
Models without motor
Modellen ohne motor

Install the resonators on the end piece supports.
Montieren Sie die Resonatoren an den Rahmenendstück-Halterungen.

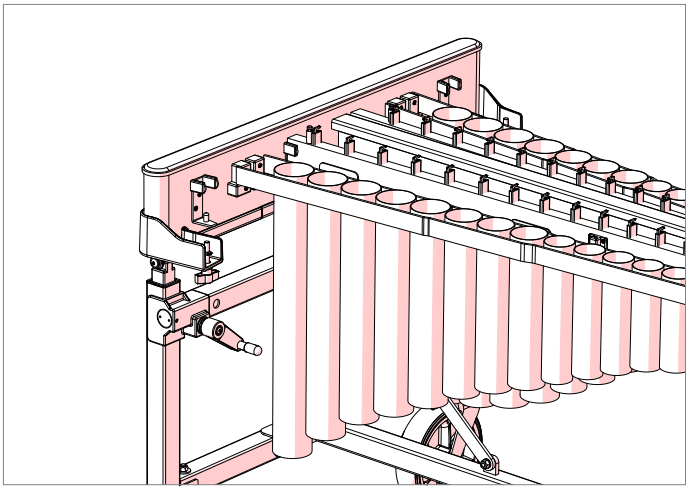

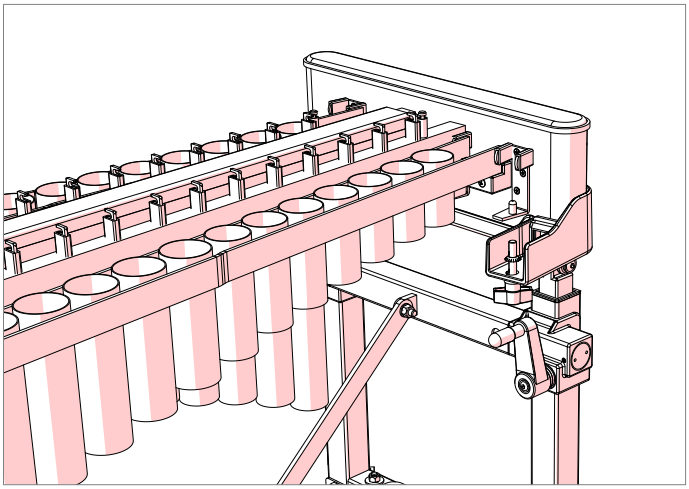

2.2.2

Models with motor

Modellen mit motor

MOTOR

Slide the receiving end of the fans onto the drive wheel. Make sure that the resonators rest securely on the rubber blocks and that the drive wheel prongs engage with the edge of the fan receivers.

Schieben Sie die Aufnahmeseite der Lüfter auf das Antriebsrad. Achten Sie darauf, dass die Resonatoren sicher auf den Gummiblöcken aufliegen und die Zapfen des Antriebsrads korrekt in die Kanten der Lüfteraufnahmen greifen.

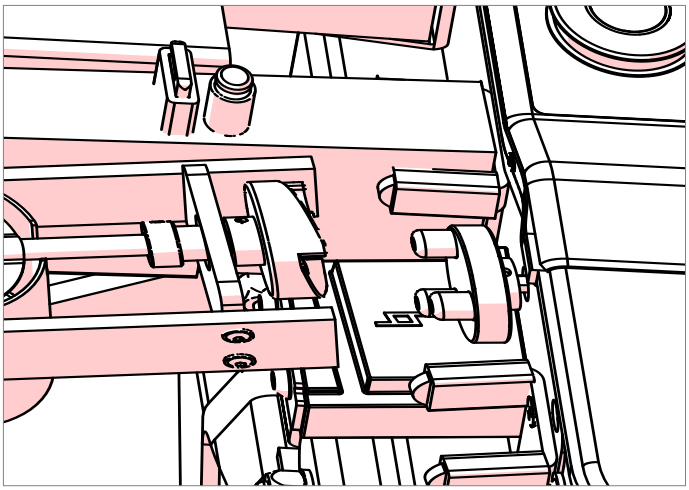

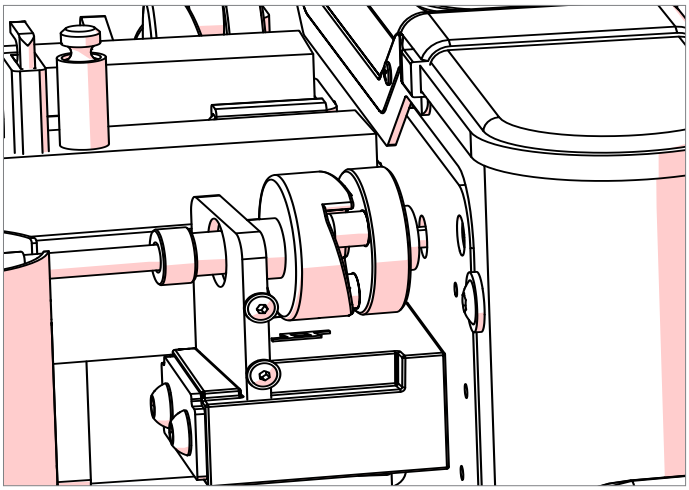

The motor will consistently stop the fans in the same position. Adjust the fans to either the open or closed position as desired.

Der Motor sorgt dafür, dass bei einem Stop die Vibratowellen in gleicher Position anhalten. Stellen Sie die Vibratowellen entweder in offener oder geschlossener Position ein, je nach Wunsch.

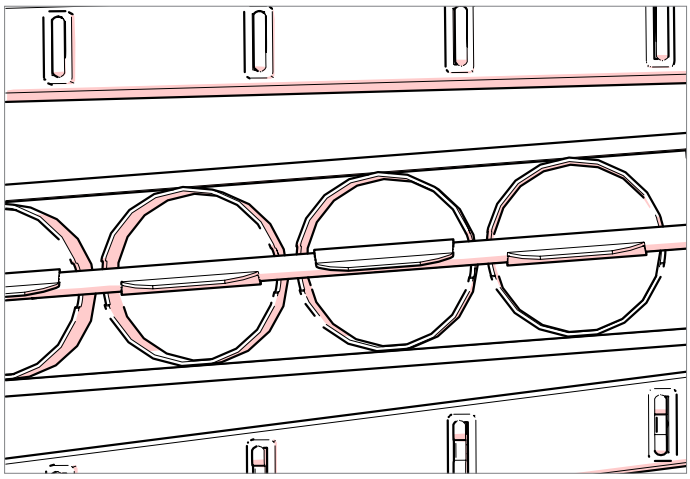

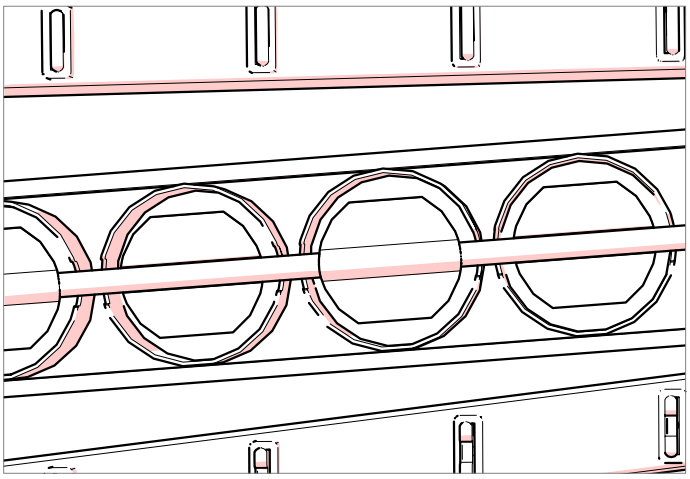

Attach the power supply and pedal controller holders to the outer rail on the end piece.
Befestigen Sie die Halterungen für Netzteil und Pedalsteuerung am äußeren Holm des Rahmenendstücks.

Connect power adapter via USB-C. The power adapter must be at least 1.5V for proper function.
Connect the external motor pedal with the auxilary input.
Schließen Sie das Netzteil über USB-C an. Das Netzteil muss mindestens 1,5 V für eine ordnungsgemäße Funktion haben.
Schließen Sie das externe Motorpedal am Aux-Eingang an.

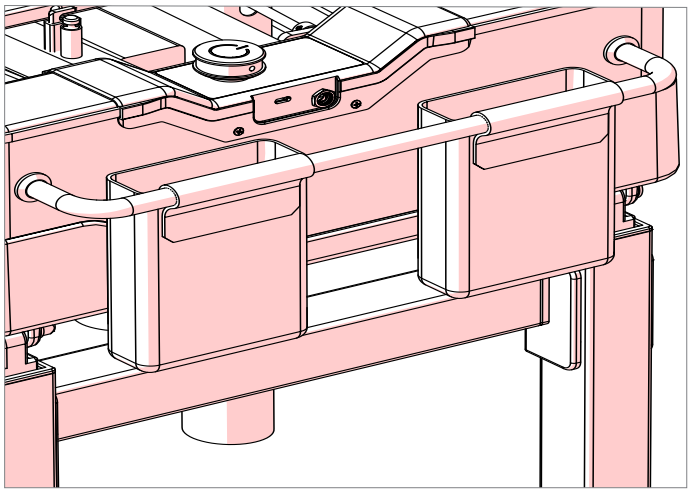

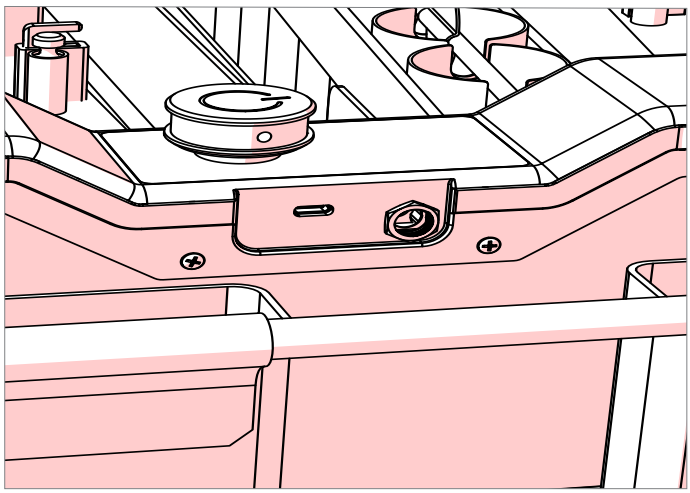

Motor operation

- The supplied pedal is a sustain pedal. When using a sustain pedal with this motor for start/stop control, ensure that the pedal is set to 'sustain open'.
- Control RPM via the dial knob on the motor. To start or stop the fans, either press the dial knob or the external pedal.
- The display will power off when it has not been used for 60 minutes. Re-engage by either pressing or rotating the dial knob.
- Unplug from power when not in use.

Bedienung des Motors

- Das mitgelieferte Pedal ist ein Sustain-Pedal. Wenn Sie ein Sustain-Pedal mit diesem Motor zur Start/Stopp-Steuerung verwenden, stellen Sie sicher, dass das Pedal auf 'Sustain open' eingestellt ist.
- Steuern Sie die Drehzahl über den Drehregler am Motor. Um die Ventilatoren zu starten oder zu stoppen, drücken Sie entweder den Drehregler oder das externe Pedal.
- Das Display schaltet sich aus, wenn es 60 Minuten lang nicht benutzt wurde. Reaktivieren Sie es durch Drücken oder Drehen des Drehreglers.
- Trennen Sie das Gerät vom Strom, wenn es nicht verwendet wird.

2.3

Install rails 1 and 4 and connect all rail spacers.

Montieren Sie Holm 1 sowie Holm 4 und verbinden Sie diese mit den Holme-Abstandshaltern.

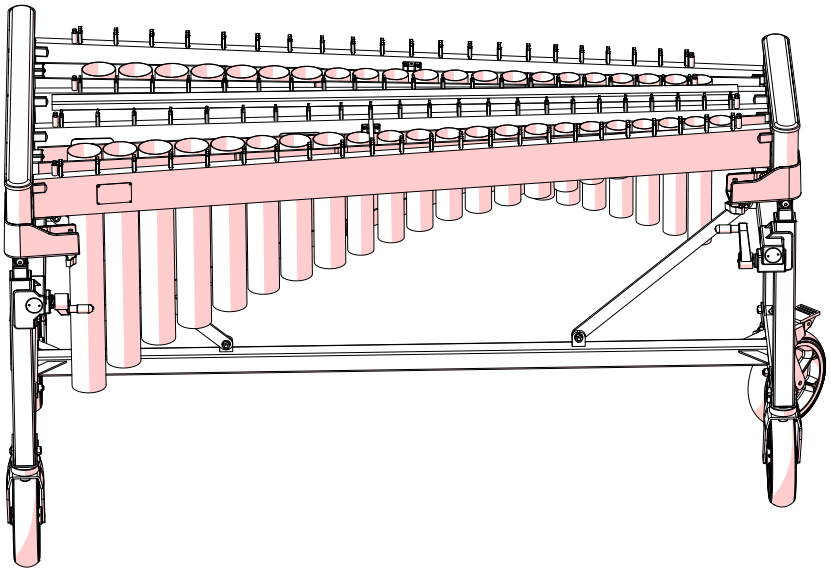

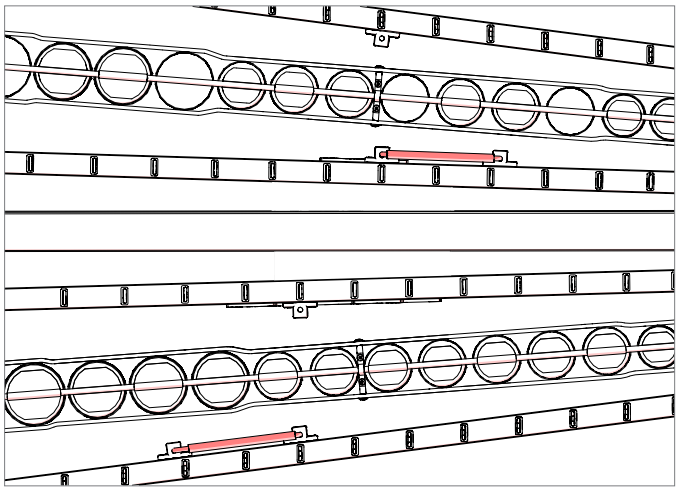

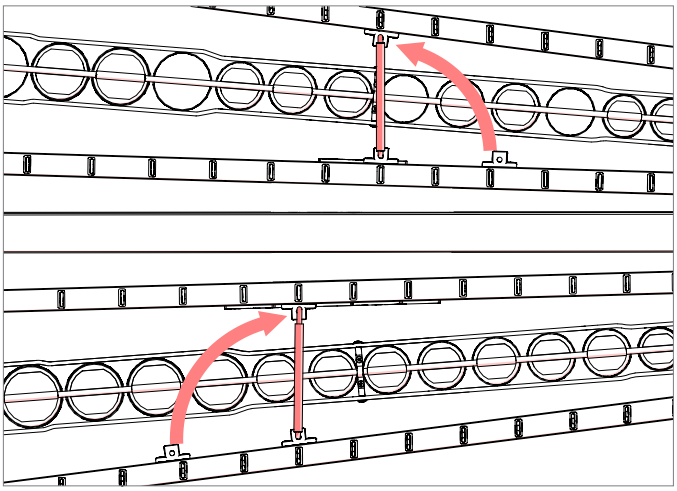

2.4

Bars: Install the natural bars first, followed by the accidental bars. Pull slack out of cord and connect end springs.

Klangplatten: Installieren Sie zuerst die Ganzton-Klangplatten, gefolgt von den Halbton-Klangplatten. Ziehen Sie die Schnur straff und verbinden Sie die Endfedern.

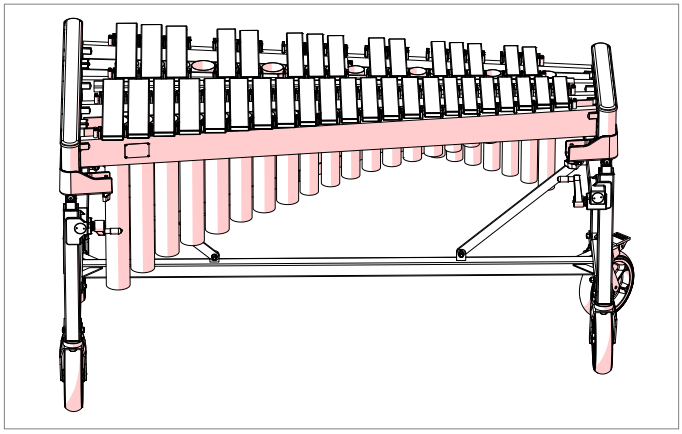

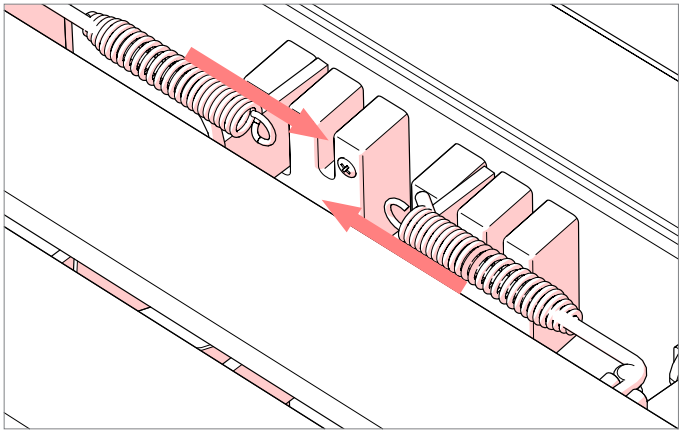

2.5

Install pedal: Attach the pedal mechanism to the connection rod with the clamp. Insert the pedal rod into the holder.

Das Pedal installieren: Befestigen Sie mit der Klammer den Pedalmechanismus an die Querstange. Führen Sie die Pedalstange in die Halterung ein.

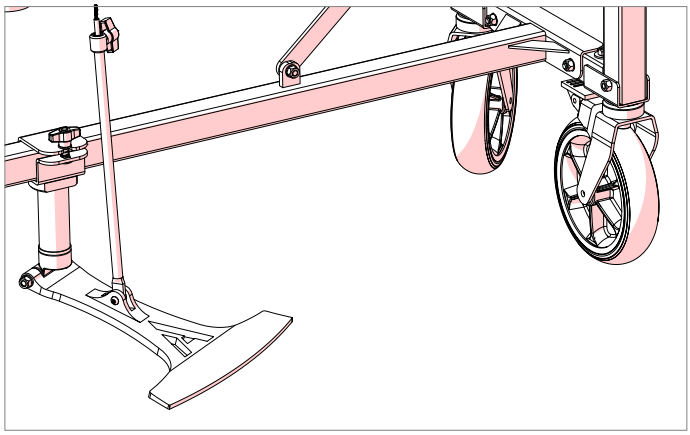

Attach pedal rod to dampening mechanism.

Befestigen Sie die Pedalstange an dem Dämpfungsmechanismus.

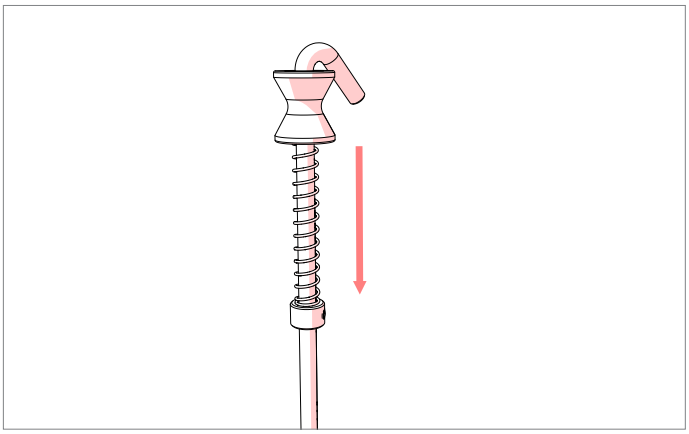

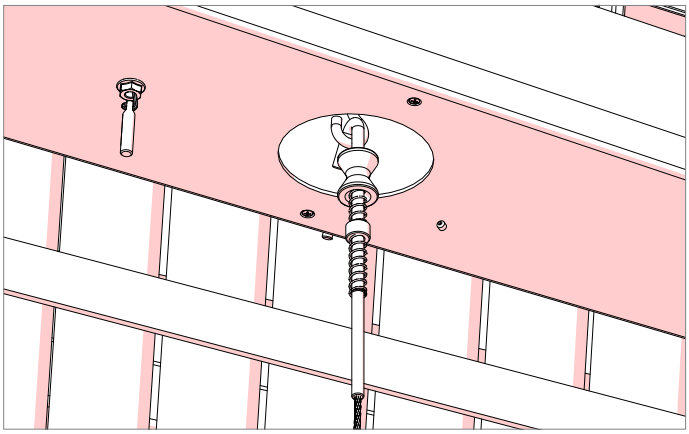

2.6

Adjust pedal position: Loosen wing screw, adjust position, and secure in place with wing screw.

Die Pedal Position einstellen: Lösen Sie die Flügelschraube, passen Sie die Position an und drehen Sie die Flügelschraube wieder fest.

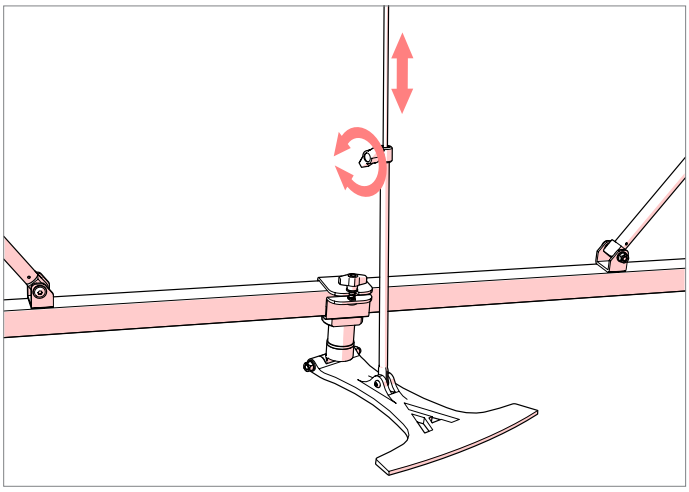

2.7

Attach the upper connection rods to the endpieces with the integrated wingnuts on both sidepieces.

Befestigen Sie die oberen Querstangen an den Rahmenendstücken mithilfe der integrierten Flügelmuttern an beiden Rahmenendstücken.

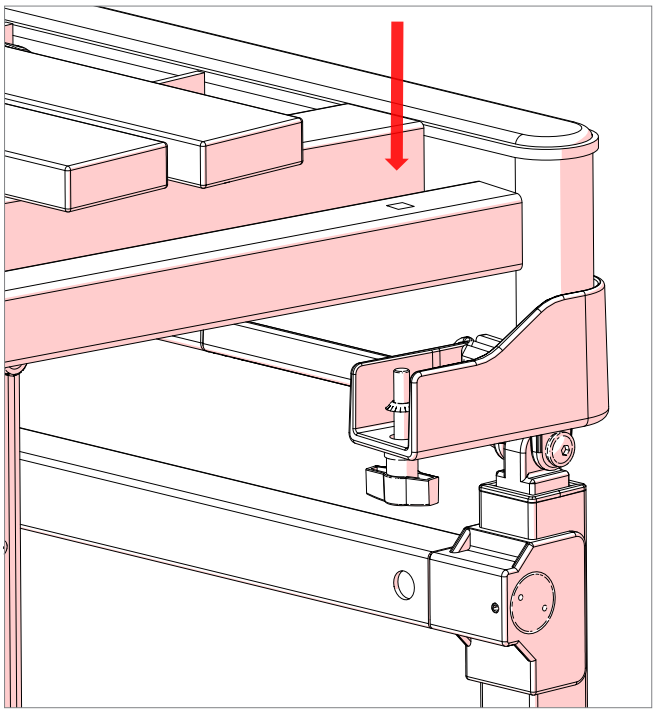

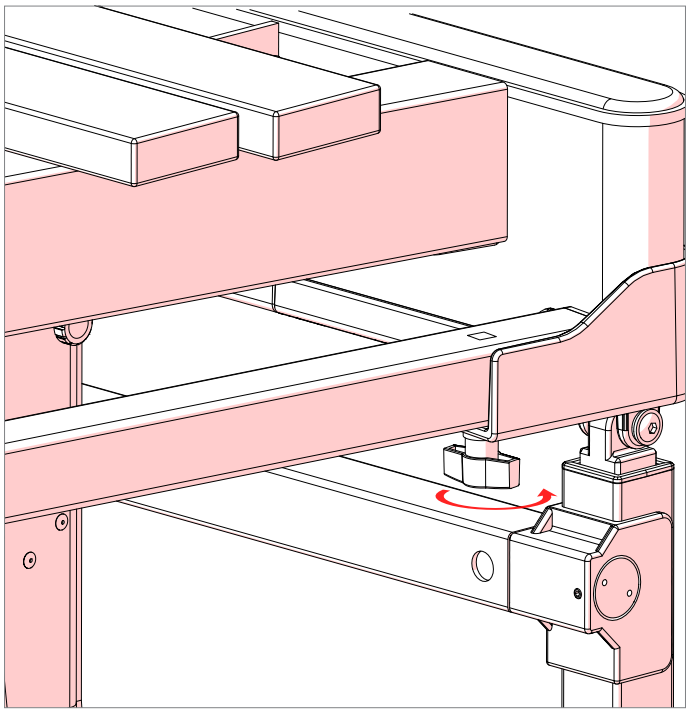

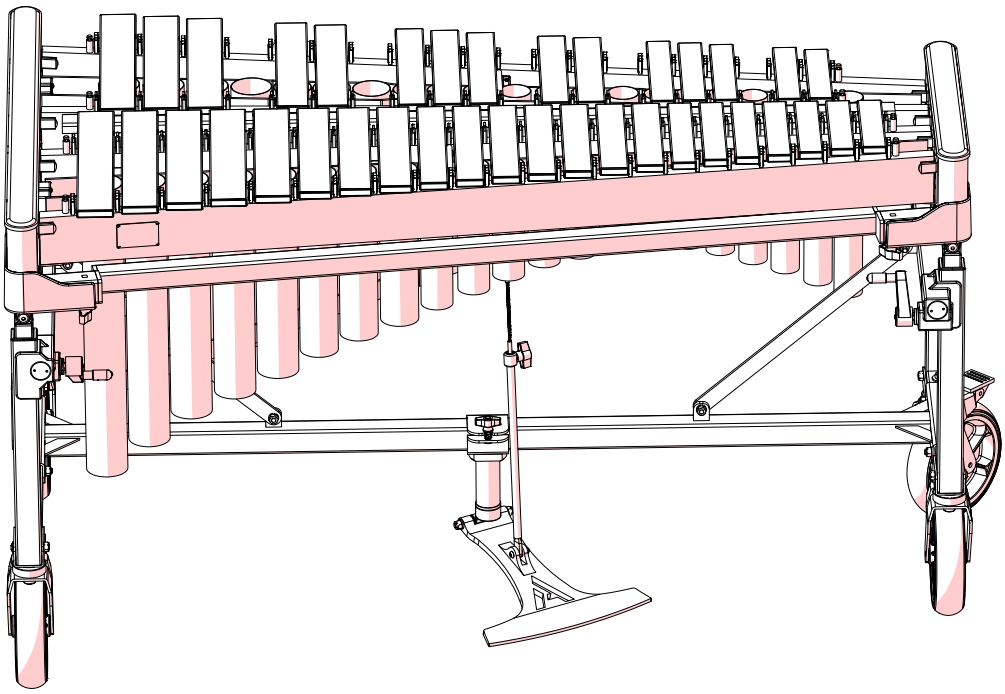

3 Height Adjustment
Höhenverstellung

The Endurance height adjustment mechanism allows for easy and precise adjustment to the player's height. The mechanism is self locking: adjust to the desired height using the handle inside the side piece and mechanism will lock the position in place.

Do not adjust one side of the instrument more than 4 marks at one time without equal adjustment on other side.

EXAMPLE: If adjusting from 0 to 8, adjust one side from 0 to 4, the other side from 0 to 4, and then repeat the process from 4 to 8.

Der Endurance-Höhenverstellmechanismus ermöglicht eine einfache und präzise Anpassung der Instrumentenhöhe an den Spieler. Der Mechanismus ist selbstverriegelnd: Stellen Sie die gewünschte Höhe mit dem Griff im Inneren des Rahmenendstücks ein; der Mechanismus verriegelt die Position automatisch.

Verstellen Sie nicht einseitig die Instrumentenhöhe um mehr als 4 Markierungen, ohne auch im gleichen Maße die andere Instrumentenseite zu verstellen!

Beispiel: Wenn Sie die Höhe von Markierung 0 auf Markierung 8 verstellen möchten, müssen Sie erst die eine Seite und anschließend die andere Seite von 0 auf 4 verstellen. Wiederholen Sie das Verfahren für die Markierungen von 4 auf 8.

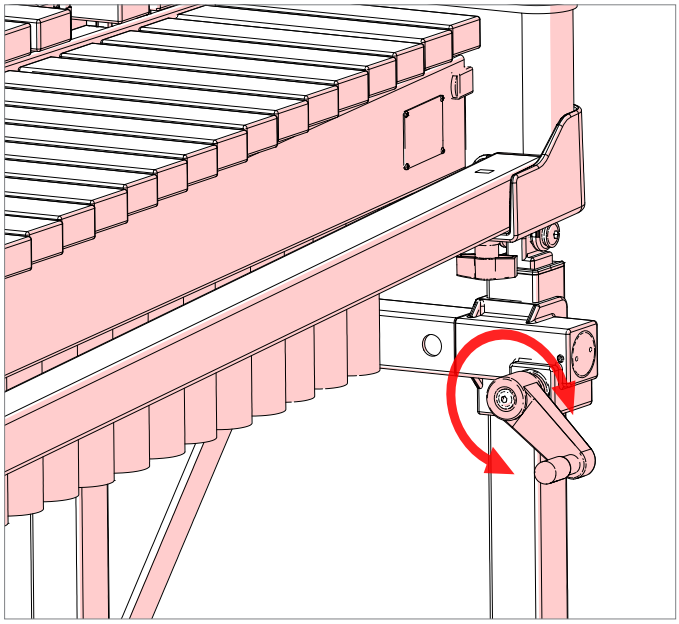

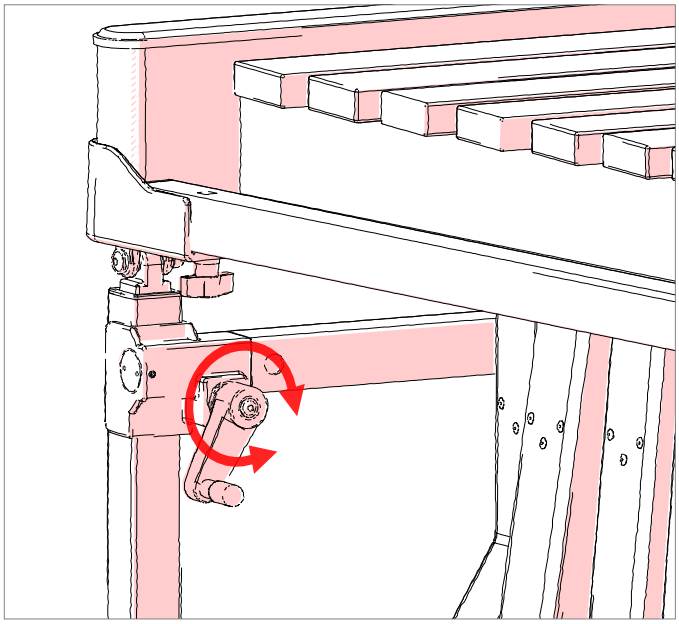

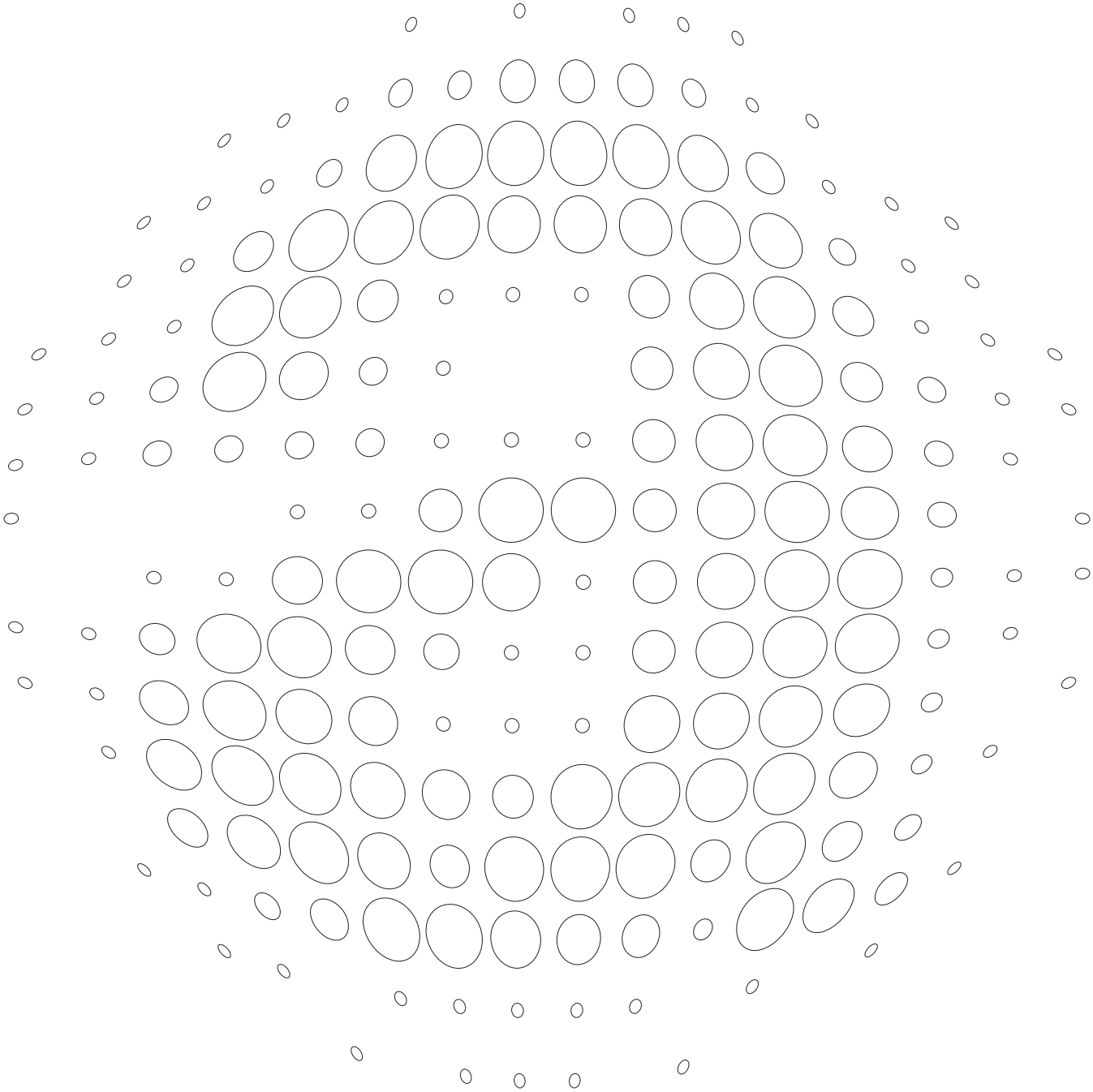

NOMENCLATURE
Nomenklatur

Glockenspiel 3.3
GE33P is used for illustrative purposes in this manual. The GE33 will differ in appearance from the illustrations, but the assembly process, use, and care are the same.

Glockenspiel 3.3
GE33P wird nur zu Illustrationszwecken in diesem Manual verwendet. Die Illustrationen entsprechen den GE33 nicht, aber das Montageverfahren, der Gebrauch und die Pflege sind dasselbe.

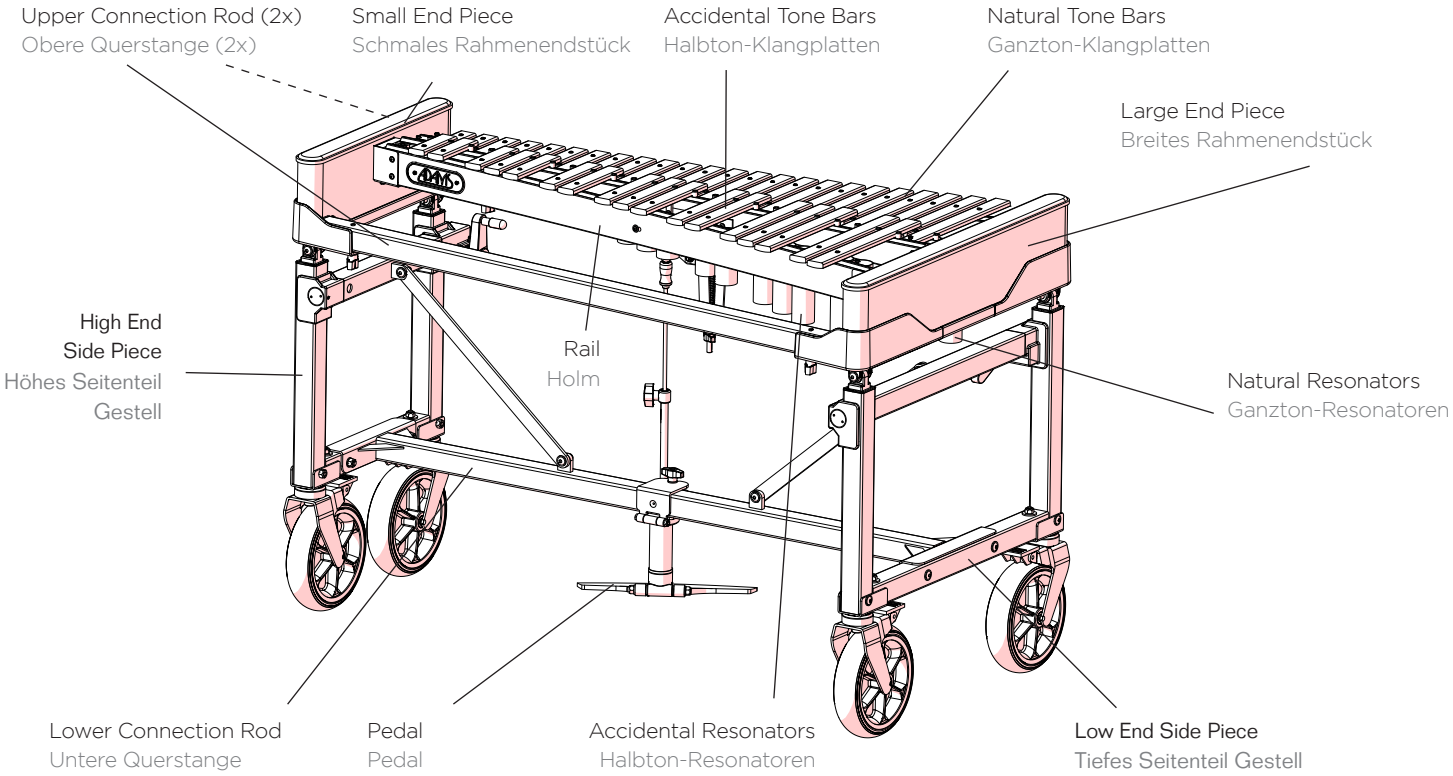

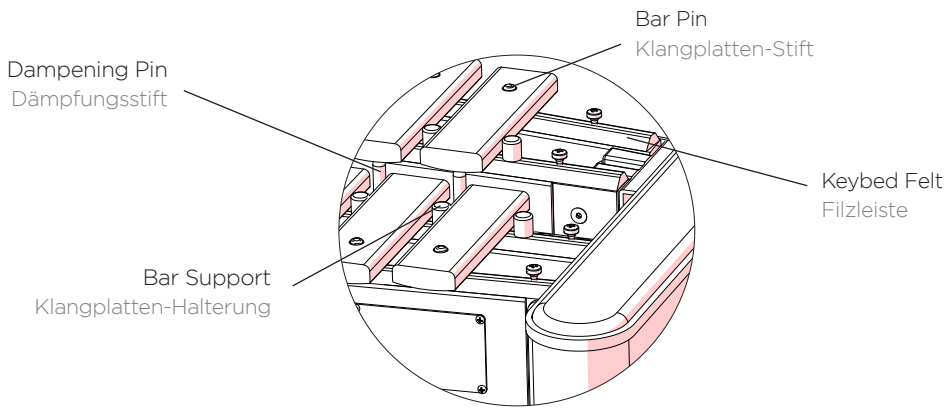

Confirmation of packing contents

Überprüfung des Verpackungsinhalts

The cartons of your new instrument contain the components pictured below.

Die Verpackung Ihres neuen Musikinstruments muss die untenstehend abgebildeten Komponenten enthalten.

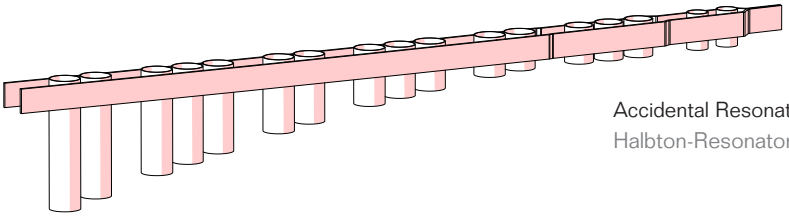

Accidental Resonators
Halbton-Resonatoren

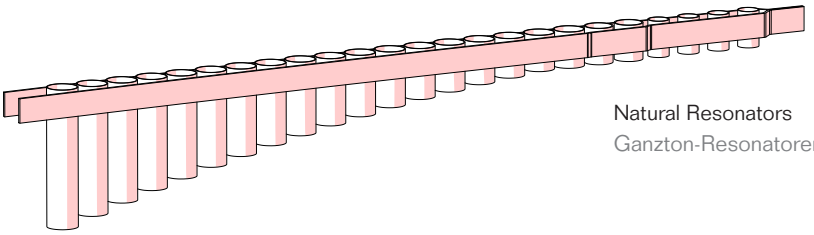

Natural Resonators
Ganzton-Resonatoren

Accidental Tone Bars
Halbton-Klangplatten

Natural Tone Bars
Ganzton-Klangplatten

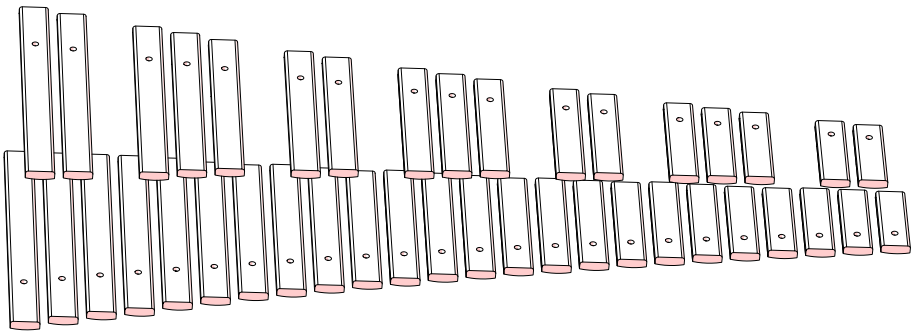

BAG

Rubber Insulators for Bar Pins
Gummi-Isolatoren für Klangplatten-Stifte

Upper Frame Assembly: Rails, Endpieces, Dampener Bar, and Dampener Mechanism
Oberer Rahmenaufbau: Holme, Rahmenendstücke Dämpfungsstift und Dämpfungsmechanismus

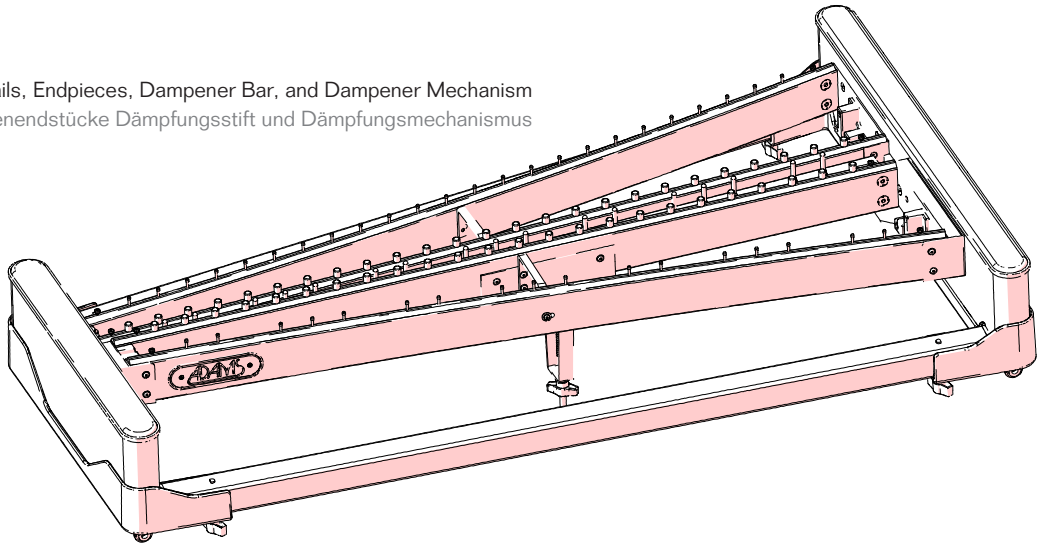

Dampener Bar and Dampener Mechanism: GE33P Only
Rahmenendstücke Dämpfungsstift und Dämpfungsmechanismus: Nur GE33P

Low End Side Piece
Tiefes Seitenteil Gestell

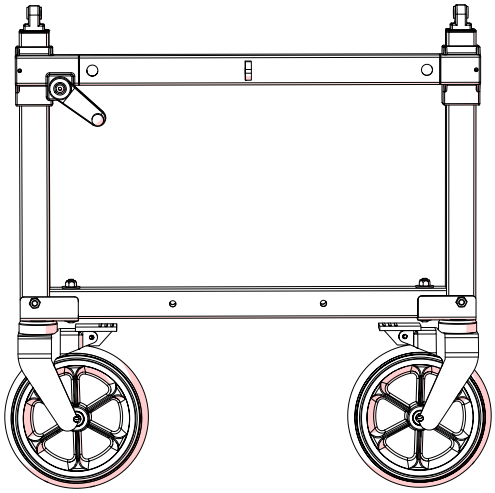

High End Side Piece
Höhes Seitenteil Gestell

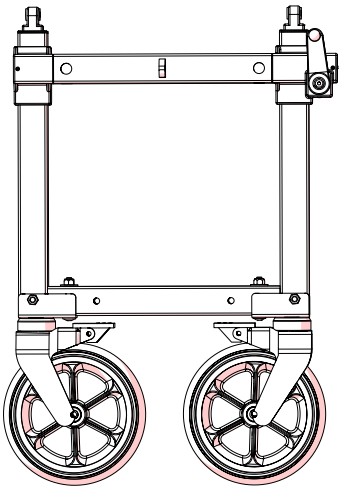

BOX Rail Assembly Set
Montagesatz Holmeinheit

BOX Side Piece Assembly Set
Montagesatz Rahmenendstücke

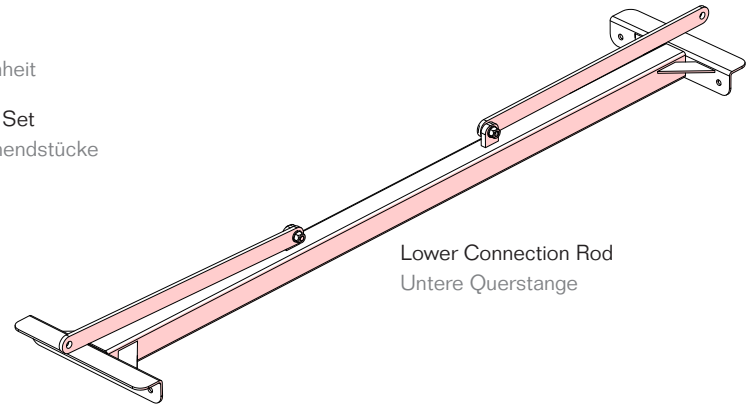

Lower Connection Rod
Untere Querstange

Pedal Pull Rod
Pedal Zugstange

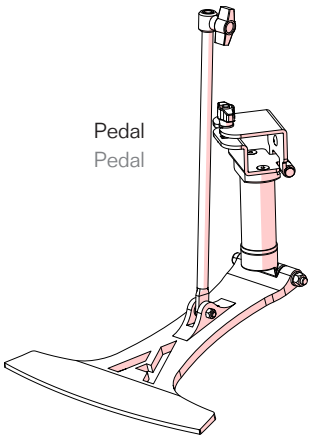

Pedal
Pedal

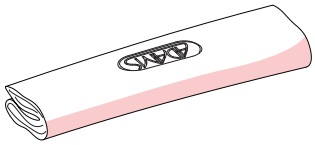

Cover
Hülle

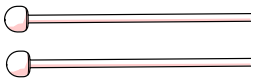

Mallets for Glockenspiel
Schlägel für Glockenspeil

ASSEMBLY AND ADJUSTMENT

Zusammenbau und Instrumentenstimmung

1 Assemble Apex Frame

Das Apex Gestell montieren

1.1

Attach the connection rod to the end pieces. Use the longer bolts from the 'Side piece connection set' to connect the rod to the side pieces. Note that the bracket on one end of the lower connection rod is smaller. Connect the end with the smaller bracket to the small side piece.

Befestigen Sie die Querstange an den Rahmenendstücken. Verwenden Sie die längeren Schrauben aus dem „Verbindungssatz Rahmenendstücke", um die Querstange mit den Rahmenendstücken zu verbinden. Beachten Sie, dass die Halterung an einem Ende der unteren Querstange kleiner ist. Verbinden Sie dieses Ende mit dem kleinen Rahmenendstück.

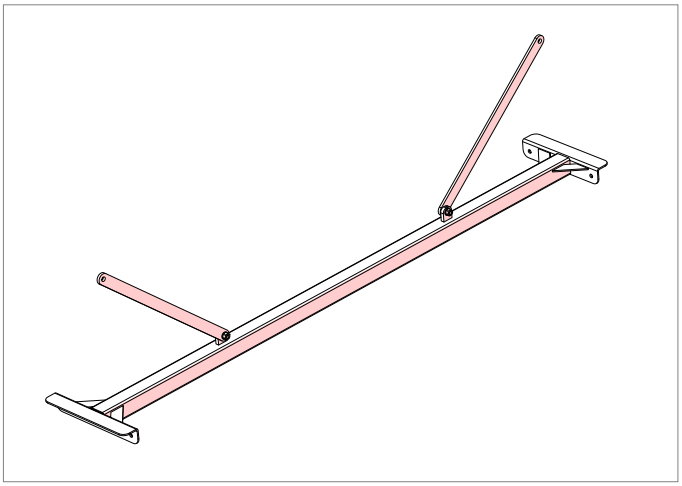

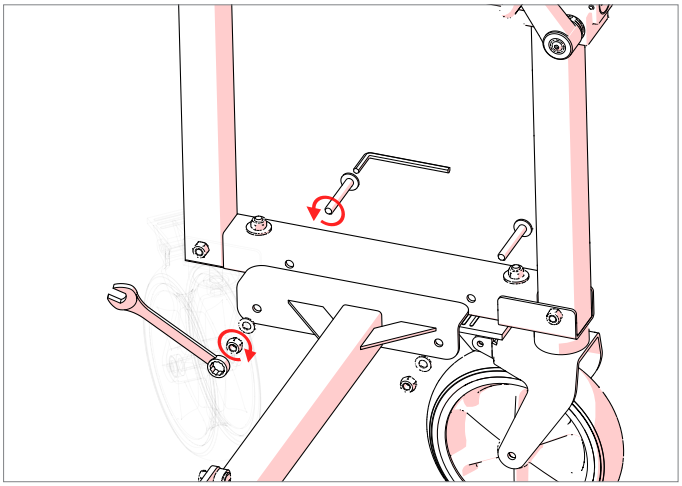

1.2

Attach the integrated shore braces to the side pieces. Use the shorter bolts from the 'Side piece connection set' to connect the rod to the side pieces. Rotate the shore into position and secure with the nut, washer, and bolt. Note that the endpieces will not be upright until the rails are secured in place.

Befestigen Sie die integrierten Stützhalterungen an den Rahmenendstücken. Verwenden Sie die kürzeren Schrauben aus dem „Verbindungssatz Rahmenendstücke", um die Stützhalterungen mit den Rahmenendstücken zu verbinden. Drehen Sie die Stützhalterungen in Position und sichern Sie diese mit Mutter, Unterlegscheibe und Schraube. Beachten Sie, dass die Rahmenendstücke erst aufrecht stehen, wenn die Holme montiert und befestigt sind.

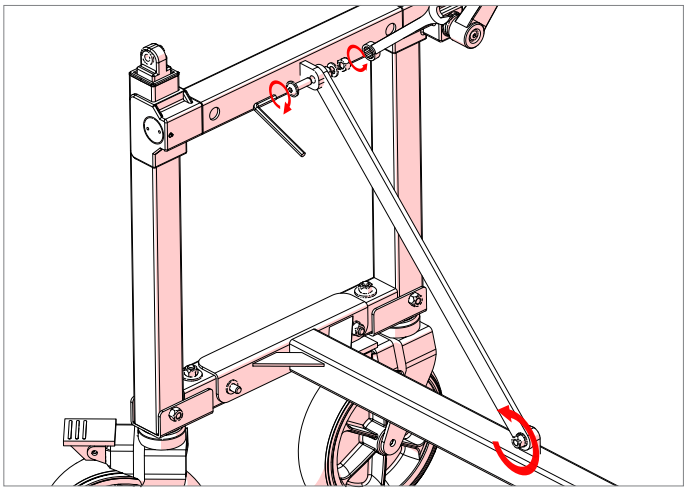

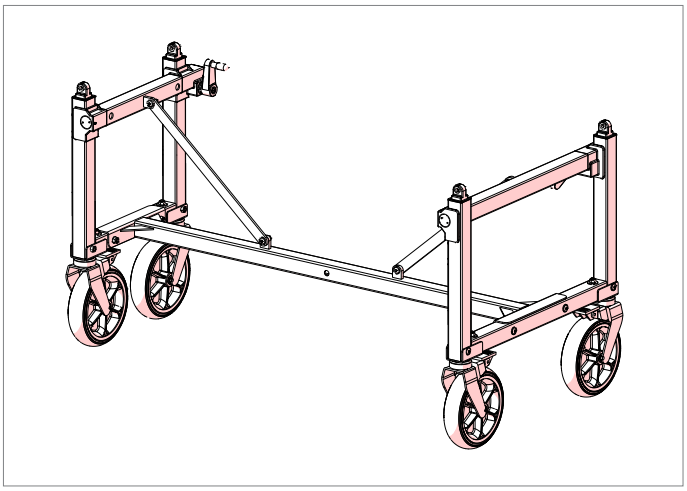

2 Assemble Upper part
Montieren Sie das oberes Teil

GE33P is used for illustrative purposes from this point forward. General assembly process is the same for GE33.
Fur demonstrative Zwecke wurde in diesem Handbuch auf das GE33P zuruckgegriffen. Montageverfahren ist das gleiche für GE33.

2.1
Use the rail assembly set to install the integrated rail and dampening mechanism on the side pieces. Install with three people: two should hold the assembly in place while one person installs the bolt and nuts.
Verwenden Sie den „Montagesatz Holmeinheit“, um den integrierten Holm mit Dämpfungsmechanismus an den Rahmenendstücken zu montieren. Installieren Sie mit drei Personen: Zwei Personen sollen die Baugruppe in Position halten, während eine Person die Schraube und Muttern montiert.

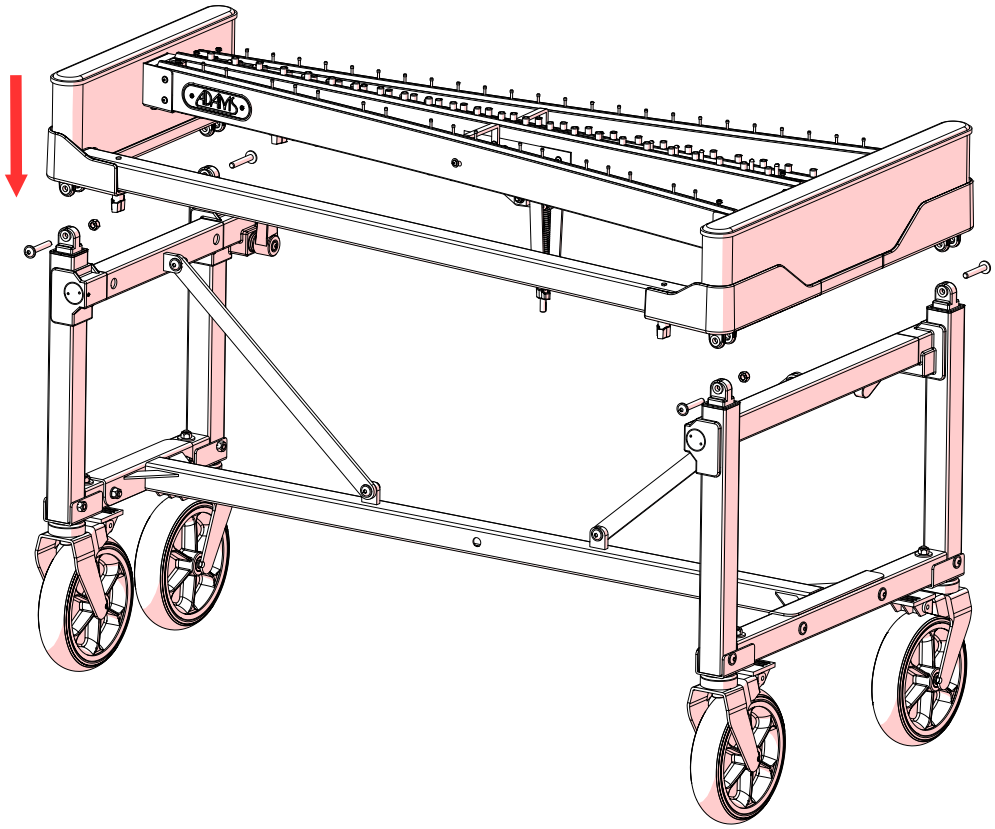

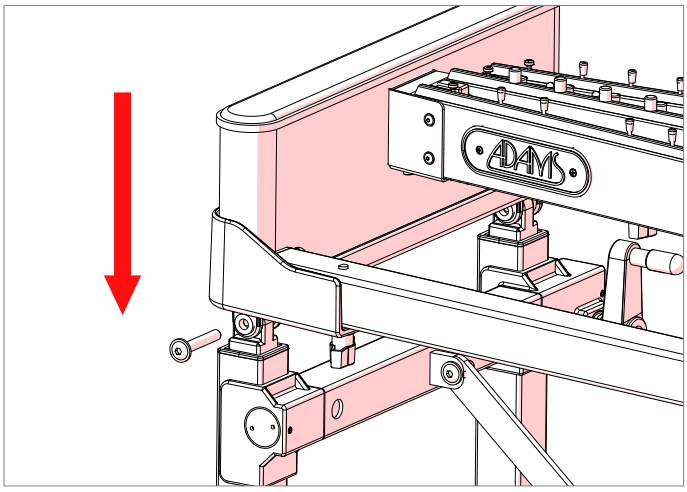

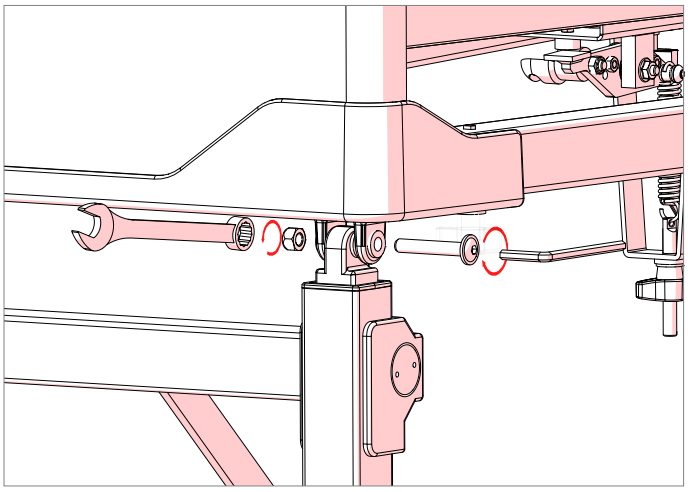

2.2

GE33P Only: Attach the pedal rod to the dampening mechanism.

GE33P Modellen: Befestigen Sie die Pedalstange an dem Dämpfungs-mechanismus.

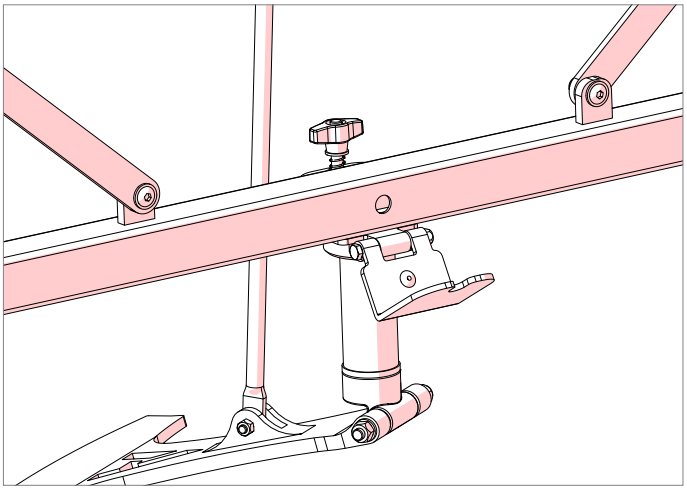

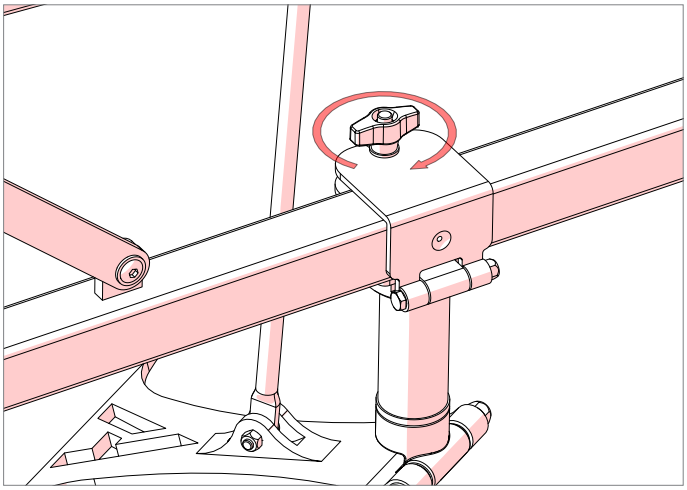

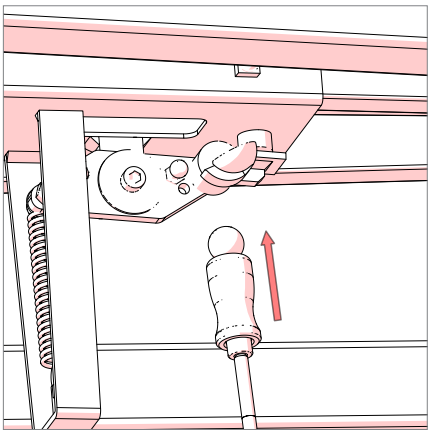

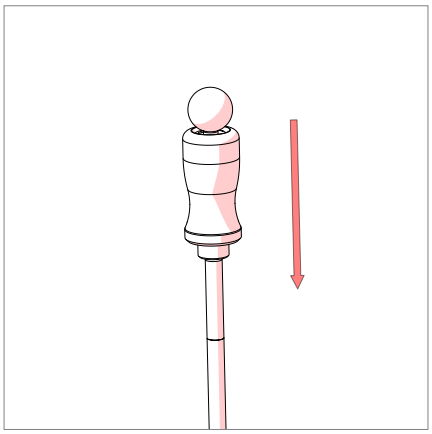

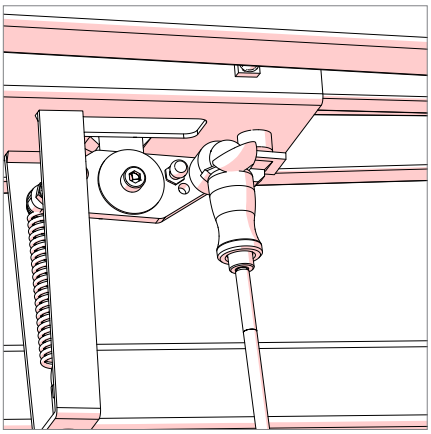

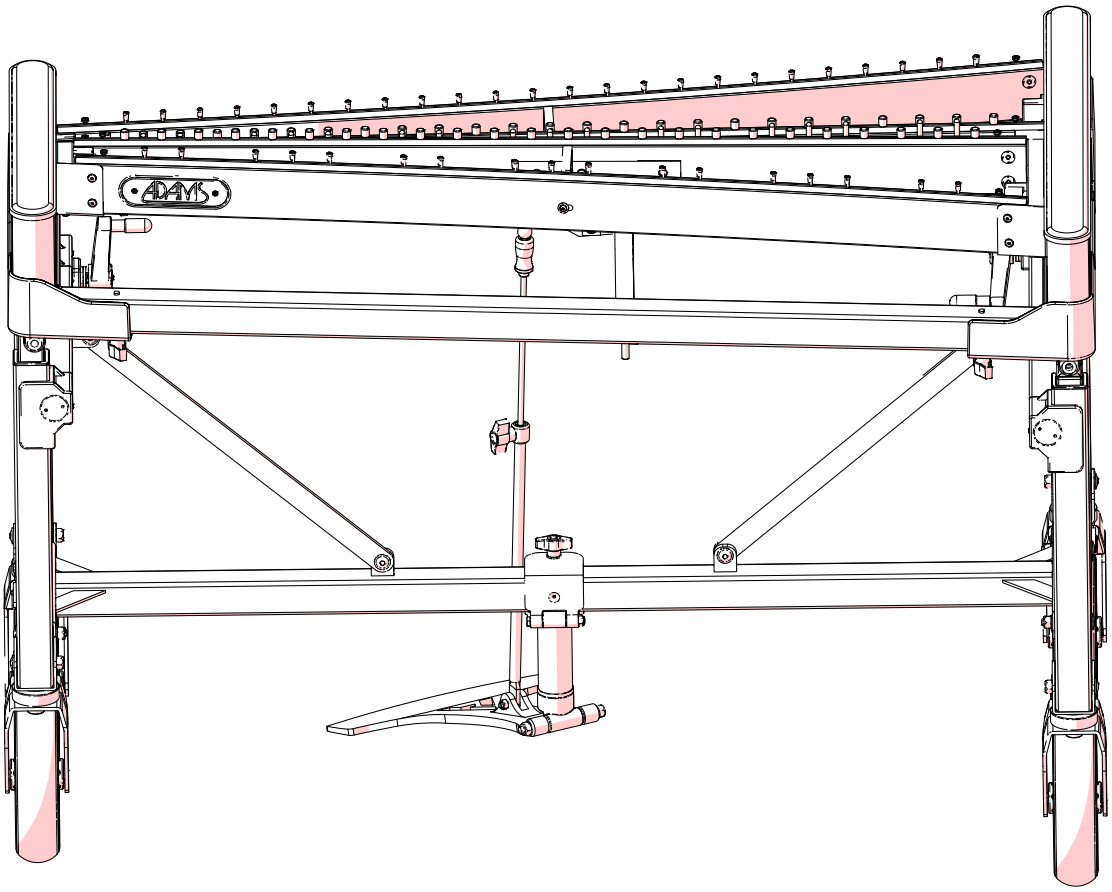

2.3

GE33P Only:
Adjust pedal tension: Use the wing screw under the dampener mechanism to adjust the resistance in the pedal pressure.The spring requires a minimum tension to function correctly. If there is not enough tension in the spring, the dampener bar will not apply enough pressure against the bars.

GE33P Model:
Die Pedal Spannung einstellen: Verwenden Sie die Flügelschraube unter dem Dämpfungsmechanismus zur Einstellung des Widerstands im Pedaldruck. Die Feder erfordert ein Minimum an Spannung für ein ordnungsgemäßes Funktionieren. Wenn die Spannung nicht reicht, hat die Dämpfungsleiste zu wenig Druck gegen die Klangplatten.

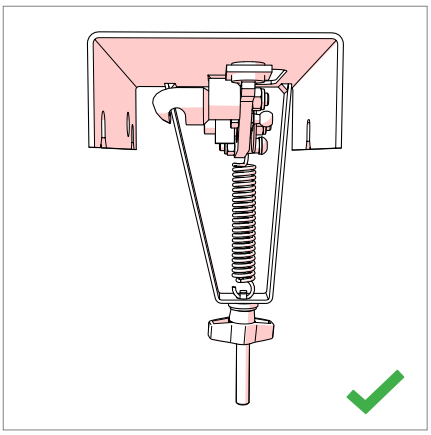

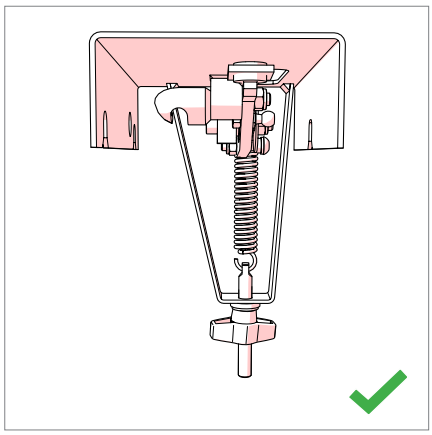

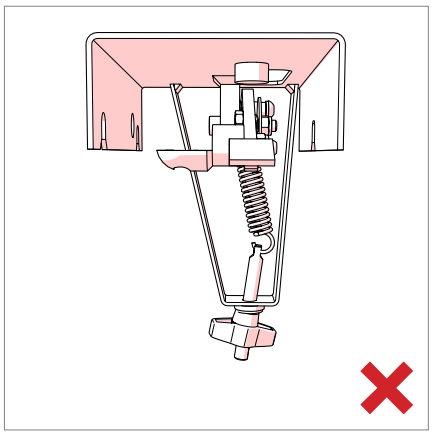

2.4

GE33P Only:

The dampening mechanism is reversible. The mechanism can be set so pushing the pedal down will either dampen the bars or allow the bars to ring. The factory setting is to dampen when the pedal is pushed down. If pressing the pedal to let the bars ring is desired, make the adjustment at this point in the assembly process.

GE33P Model:

Der Dämpfungsmechanismus ist reversibel. Wird das Pedal nach unten getreten, kann man die Klangplatten entweder dämpfen oder klingen lassen. Bei der Werkseinstellung dämpft das Pedal, wenn es nach unten getreten wird. Ändern Sie diese Einstellung bei dem Montageverfahren, wenn ein anderer Dämpfungsvorgang gewünscht wird.

Pedal to Dampen (Factory Setting)

Pedal zum Dämpfen (Werkseinstellung)

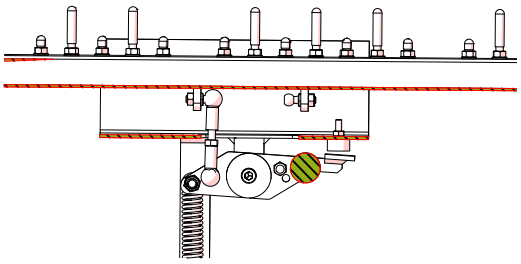

The short connection rod is attached to the left side of the assembly.

Befestigen Sie die Verbindungsstange an der linken Seite des Dämpfungs-mechanismus.

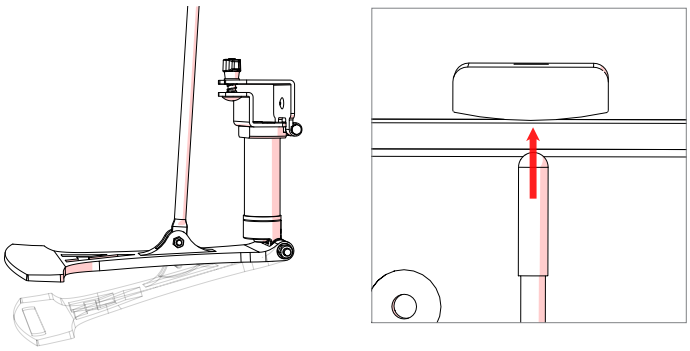

When the pedal is pushed down, the pin dampens the bar.

Wird das Pedal nach unten getreten, dämpft der Stift die Klangplatte.

Pedal to Ring

Pedal zum Klingen

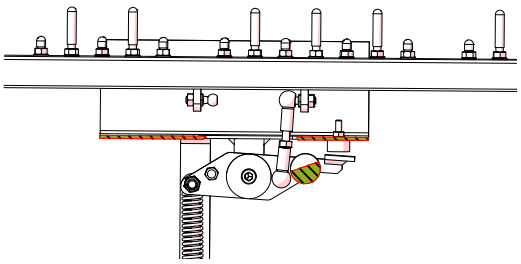

The short connection rod is attached to the right side of the assembly.

Befestigen Sie die Verbindungsstange an der rechten Seite des Dämpfungs-mechanismus.

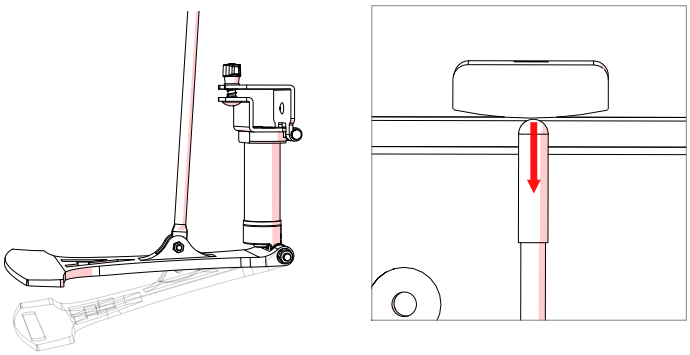

When the pedal is pushed down, the pin allows the bar to ring.

Wird das Pedal nach unten getreten, lässt der Stift die Klangplatte klingen.

2.4.1

Adjusting from Pedal to Dampen to Pedal to Ring

1. Remove the short connection rod with a screwdriver or similar object.
2. Lengthen the short connection rod by 3-4 turns.
3. With one hand, push the dampener bar up until the dampener pins touch the bars and hold in this position.
4. With the other hand, firmly attach the short connection rod to the ball joints on the right side. Adjust the length of the short connection rod if necessary.

Den Pedalmechanismus umstellen: von dämpfen zu nachklingen.

1. Entfernen Sie die kurze Verbindungsstange mit einem Schraubendreher, oder einem ähnlichen Gegenstand.
2. Verlängern Sie die kurze Verbindungsstange durch 3-4 Gewinde-drehungen.
3. Drücken Sie die Dämpfungsleiste so weit hoch, bis die Dämpfungsstifte die Klangplatten berühren, und halten Sie die Leiste in dieser Position.n.
4. Befestigen Sie, durch Druck, die kurze Verbindungsstange an den rechten Kugelgelenken, und stellen Sie die Länge dieser Stange nach Bedarf ein.

2.4.2

Adjusting from Pedal to Ring to Pedal to Dampen

1. Remove the short connection rod with a screwdriver or similar object.
2. Shorten the short connection rod by 3-4 turns.
3. Allow the dampener bar to hang freely. This will move the dampener pins away from the bars.
4. Firmly attach the short connection rod to the ball joints on the left side. Adjust the length of the short connection rod if necessary.

Den Pedalmechanismus umstellen: von nachklingen zu dämpfen.

1. Entfernen Sie die kurze Verbindungsstange mit einem Schraubenddreher, oder einem ähnlichen Gegenstand.Verkürzen Sie die kurze Verbindungsstange mit 3-4 Drehungen.
2. Verkürzen Sie die kurze Verbindungsstange durch 3-4 Gewinde-drehungen.
3. Lassen Sie die Dämpfungsleiste frei hängen, um die Dämpfungsstifte von den Klangplatten zu lösen.
4. Befestigen Sie, durch Druck, die kurze Verbindungsstange an den linken Kugelgelenken, und stellen Sie die Länge dieser Stange nach Bedarf ein.

2.5

Install the resonators on the end piece supports.

Montieren Sie die Resonatoren an den Rahmenendstück-Halterungen.

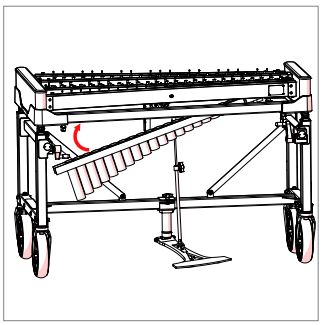
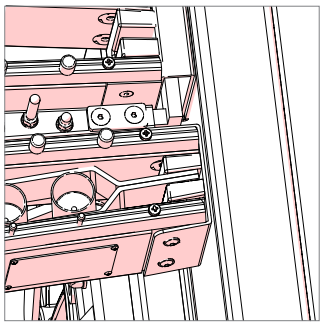
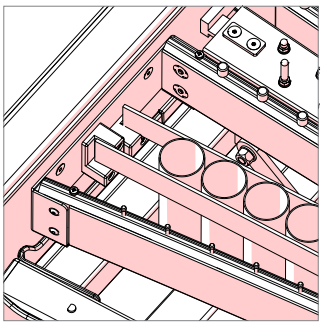
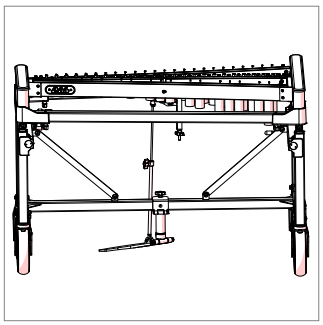

2.6

Bars: Install the natural bars first, and then the accidental bars.

Klangplatten: Montieren Sie zuerst die Ganzton und dann die Halbton-Klangplatten.

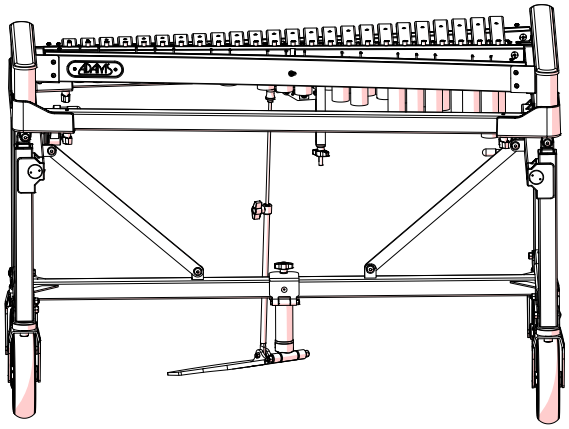
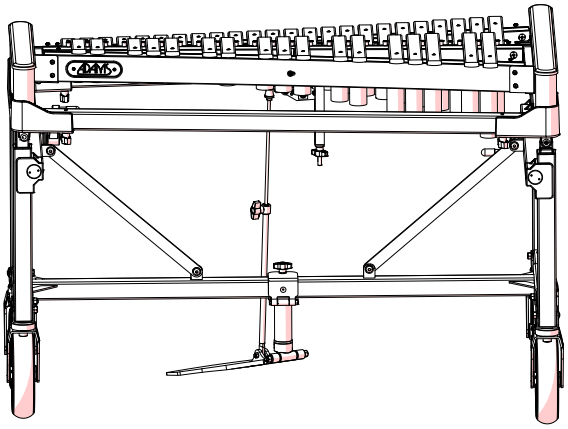

2.7

Rubber bar pin insulators: Place a rubber insulator over each pin. Press the rubber insulator firmly into place.

Klangplatten-Stift Isolatoren: Schieben Sie einen Gummi-Isolator über jeden Stift. Drücken Sie den Gummi-Isolator fest auf den Stift bis zum Anschlag.

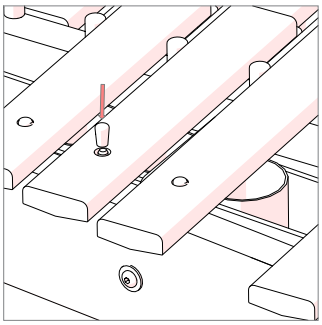
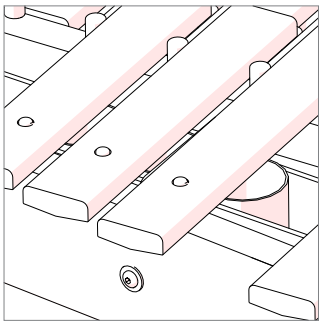

⚠ Always install the rubber insulators after installing the bars. Installing the rubber insulator first and then forcing the bar over it will limit the resonance of the bar.

Montieren Sie immer zuerst die Klangplatten und dann die Gummi-Isolatoren. Wenn Sie umgekehrt vorgehen und die Klangplatten auf die Gummi-Isolatoren drücken, wird dadurch die Resonanz der Klangplatten beeinträchtigt.

3 Height Adjustment
Höhenverstellung

The Endurance height adjustment mechanism allows for easy and precise adjustment to the player's height. The mechanism is self locking: adjust to the desired height using the handle inside the side piece and mechanism will lock the position in place.

Do not adjust one side of the instrument more than 4 marks at one time without equal adjustment on other side.

EXAMPLE: If adjusting from 0 to 8, adjust one side from 0 to 4, the other side from 0 to 4, and then repeat the process from 4 to 8.

Der Endurance-Höhenverstellmechanismus ermöglicht eine einfache und präzise Anpassung der Instrumentenhöhe an den Spieler. Der Mechanismus ist selbstverriegelnd: Stellen Sie die gewünschte Höhe mit dem Griff im Inneren des Rahmenendstücks ein; der Mechanismus verriegelt die Position automatisch.

Verstellen Sie nicht einseitig die Instrumentenhöhe um mehr als 4 Markierungen, ohne auch im gleichen Maße die andere Instrumentenseite zu verstellen!

Beispiel: Wenn Sie die Höhe von Markierung 0 auf Markierung 8 verstellen möchten, müssen Sie erst die eine Seite und anschließend die andere Seite von 0 auf 4 verstellen. Wiederholen Sie das Verfahren für die Markierungen von 4 auf 8.

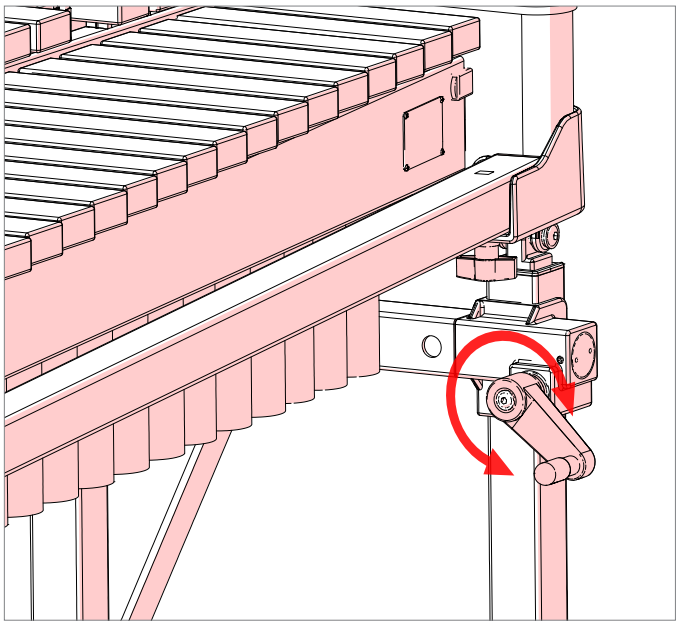

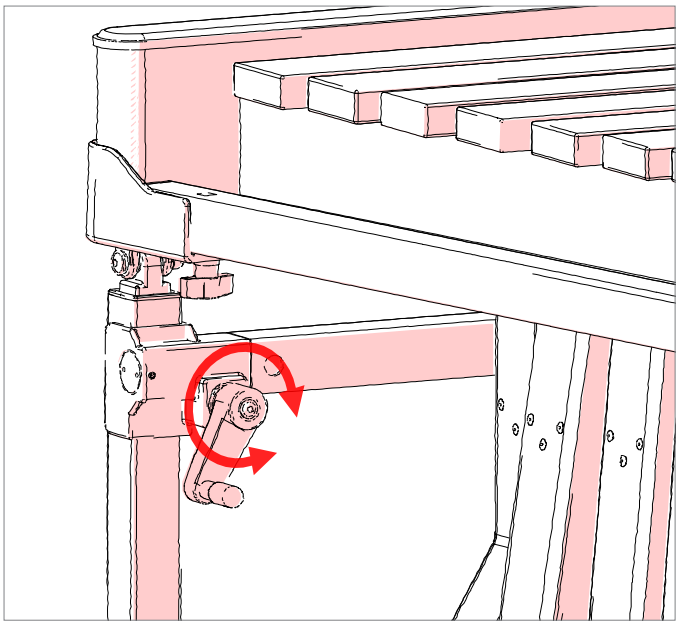

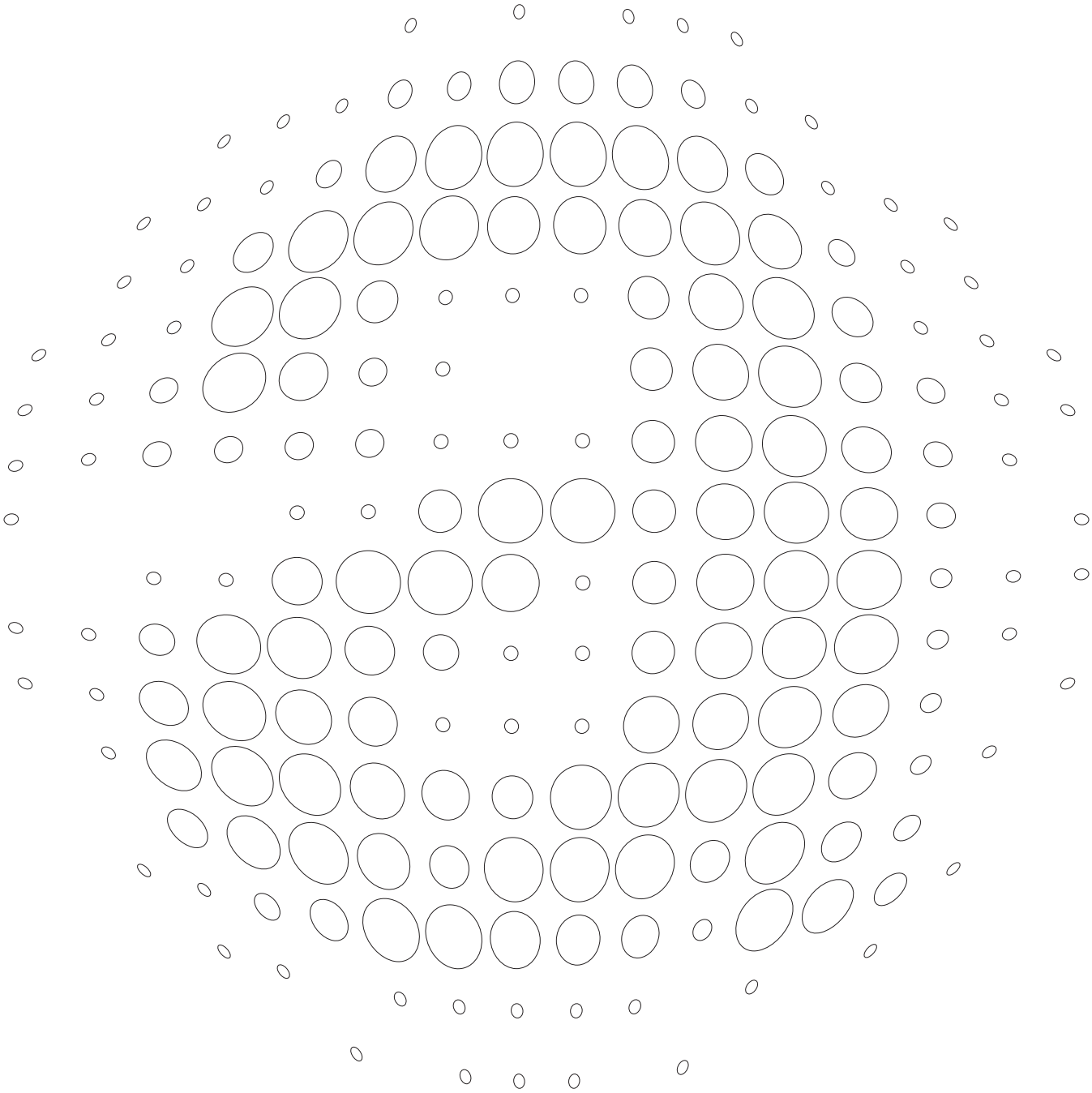

USE AND CARE

Verwendung und Pflege

As with any fine musical instrument, routine care and maintenance is important to ensure a long lifetime for your instrument. As necessary, Adams Musical Instruments recommends the following for your instrument:

- Mallets: Only use the appropriate mallets for your instrument. Using excessively hard mallets will cause denting or damage that is not covered by warranty
- Bars: As necessary, clean your bars with a soft, lint-free cloth. Do not use oil or wax based polish that can add moisture to the bar. Never use any type of thinner, benzene, or glass cleaner to clean the bar, as it can remove the lacquer finish.
- Rails: Apply a fine furniture cleaner with a soft, lint free cloth, and buff clean.
- Stand: Clean the metal stand of dust and debris with a soft, lint free cloth.
- Bar Cord: Replace the Bar Cords when they show signs of wear.
- Use and Storage: Do not use or store your instrument in environments that are excessively hot or cold, excessively humid or dry, or have excessive dust.
- Transport:
  1. Use good judgment when moving the instrument: avoid stairs and sloped surfaces, and secure the instrument by its frame during transport.
  2. Make sure that the caster brakes are disengaged for movement—damage can result to the wheels when the brake is not released.
  3. Always carefully lift the instrument over rough or uneven surfaces.
  4. When moving the instrument by vehicle, disassemble and secure each component separately and reassemble at the new location.

Wie jedes empfindliche Musikinstrument bedarf auch Ihre Instrument regelmäßiger Pflege und Wartung, damit Sie lange Freude an Ihrem Instrument haben. Adams Musical Instruments empfiehlt Ihnen für Ihre Instrument folgende Tipps zur Pflege und für einen richtigen Umgang:

- Schlägel: Verwenden Sie für Ihr Instrument ausschließlich geeignete Schlägel. Der Einsatz von übermäßig harten Schlägeln verursacht Druck- und sonstige Beschädigungen, die nicht von der Garantie abgedeckt sind.
- Klangplatten: Reinigen Sie die Klangplatten bei Bedarf mit einem weichen und fusselfreien Tuch. Setzen Sie keine Öle oder Wachse ein, die den Klangplatten Feuchtigkeit zusetzen. Reinigen Sie niemals die Klangplatten mit Verdünnungsmittel, Benzin oder Glasreiniger, weil Sie dadurch die Lackoberfläche entfernen können.
- Holme: Polieren Sie die Holme mit einem weichen und fusselfreien Tuch, das Sie mit einem sanften Möbelreinigungsmittel getränkt haben.
- Rahmenständer: Befreien Sie den Rahmenständer aus Metall mit einem weichen und fusselfreien Tuch von Staub und Verschmutzungen.
- Schnur: Tauschen Sie Schnurn bei Verschleißanzeichen aus.
- Einsatz- und Lagerungsbedingungen: Musikinstrument nicht unter Bedingungen einsetzen oder lagern, die übermäßiger Wärme, Kälte, Feuchtigkeit, Trockenheit oder Staub ausgesetzt sind.
- Transport:
  1. Seien Sie beim Transport des Musikinstruments besonders vorsichtig: Vermeiden Sie Treppenstufen sowie abschüssige Böden und sichern Sie das Musikinstrument während des Transports an dessen Rahmen.
  2. Lösen Sie für den Transport die Bremsen der Lenkbremsrollen, da diese sonst beschädigt werden können.
  3. Heben Sie beim Transport über unebenen Flächen das Musikinstrument immer vorsichtig an.
  4. Beim Transport mit einem Fahrzeug müssen Sie die einzelnen Komponenten der Xylophon zerlegen und am Zielort wieder zusammenbauen.

Specifications - Endurance Series Marimba
Spezifikationen - Endurance Serie Marimbaphon

	MHE50	MHE46	MHE43	MKE50	MKE46	MKE43
RANGE TONUMFANG	5.0 Octave (C2-C7)	4.6 Octave (E2-C7)	4.3 Octave (A2-C7)	5.0 Octave (C2-C7)	4.6 Octave (E2-C7)	4.3 Octave (A2-C7)
TUNING* STIMMUNG*	442 Hz	442 Hz	442 Hz	442 Hz	442 Hz	442 Hz
BAR MATERIAL KLANGPLATTENMATERIAL	Honduras Rosewood Honduras Palisander	Honduras Rosewood Honduras Palisander	Honduras Rosewood Honduras Palisander	Synthetic Zelon Zelon	Synthetic Zelon Zelon	Synthetic Zelon Zelon
BAR SIZES KLANGPLATTENGRÖßEN	72-40 mm	72-40 mm	67-40 mm	72-40 mm	72-40 mm	67-40 mm
FRAME OPTION RAHMENMÖGLICHKEIT	Endurance	Endurance	Endurance	Endurance	Endurance	Endurance
DIMENSIONS** ABMESSUNGEN**	Low Width Große Seite 1149 mm High Width Kleine Seite 461 mm Length Länge 2568 mm	Low Width Große Seite 1089 mm High Width Kleine Seite 461 mm Length Länge 2403 mm	Low Width Große Seite 1014 mm High Width Kleine Seite 461 mm Length Länge 2089 mm	Low Width Große Seite 1149 mm High Width Kleine Seite 461 mm Length Länge 2568 mm	Low Width Große Seite 1089 mm High Width Kleine Seite 461 mm Length Länge 2403 mm	Low Width Große Seite 1014 mm High Width Kleine Seite 461 mm Length Länge 2089 mm
HEIGHT ADJUSTMENT*** HÖHENVERSTELLUNG***	896-1096 mm	896-1096 mm	888-1088 mm	896-1096mm	896-1096 mm	888-1088 mm

**442 Hz Standard. 440, 441, 443, 444 by special order*
*** Low and High Width as measured in the lowest height position*
**** Maximum height of instrument as measured to the top of the accidental bars*

**442 Hz Standard. 440, 441, 443, 444 auf Anfrage*
*** Breite der beiden Seiten des Instrument in der niedrigsten Position*
**** Maximale Höhe des Instruments gemessen bis zur Oberseite der Halftönen*

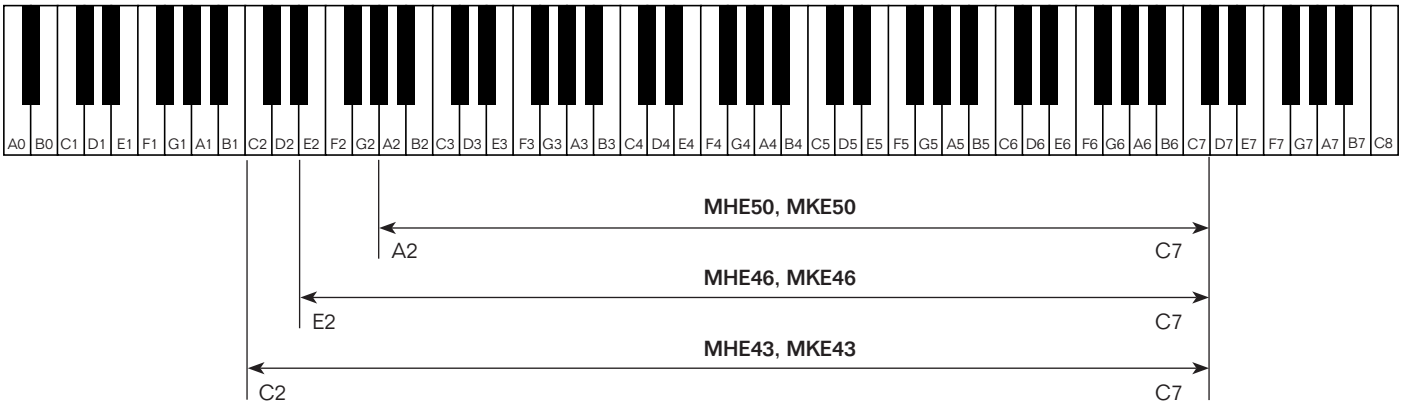

Specifications subject to change without notice
Änderungen ohne Ankündigung vorbehalten

Specifications - Endurance Series Xylophone
Spezifikationen - Endurance Serie Xylophon

	XHE35	XKE35
RANGE TONUMFANG	3.5 Octave (F4-C8)	3.5 Octave (F4-C8)
TUNING* STIMMUNG*	442 Hz	442 Hz
BAR MATERIAL KLANGPLATTENMATERIAL	Honduras Rosewood Honduras Palisander	Synthetic Zelon Zelon
BAR SIZES KLANGPLATTENGRÖßEN	43-38.5 mm	43-38.5 mm
FRAME OPTION RAHMENMÖGLICHKEIT	Endurance	Endurance
DIMENSIONS** ABMESSUNGEN**	Low Width 784 mm Große Seite High Width 461 mm Kleine Seite Length 1437 mm Länge	Low Width 784 mm Große Seite High Width 461 mm Kleine Seite Length 1437 mm Länge
HEIGHT ADJUSTMENT*** HÖHENVERSTELLUNG***	834-1034 mm	834-1034 mm

**442 Hz Standard. 440, 441, 443, 444 by special order*
*** Low and High Width as measured in the lowest height position*
**** Maximum height of instrument as measured to the top of the accidental bars*

**442 Hz Standard. 440, 441, 443, 444 auf Anfrage*
*** Breite der beiden Seiten des Instrument in der niedrigsten Position*
**** Maximale Höhe des Instruments gemessen bis zur Oberseite der Halftönen*

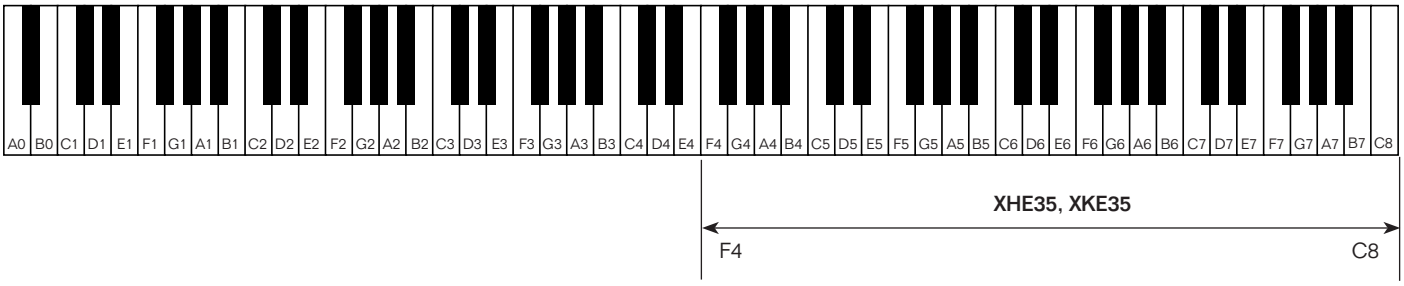

Specifications subject to change without notice
Änderungen ohne Ankündigung vorbehalten

Specifications - Endurance Series Vibraphone
Spezifikationen - Endurance Serie Vibraphon

	VSE40M - Silver VGE40M - Gold	VSE40 - Silver VGE40 - Gold	VSE30M - Silver VGE30M - Gold	VSE30 - Silver VGE30 - Gold
RANGE TONUMFANG	4.0 Octave (C3-C7)	4.0 Octave (C3-C7)	3.0 Octave (F3-F6)	3.0 Octave (F3-F6)
TUNING* STIMMUNG*	442 Hz	442 Hz	442 Hz	442 Hz
BAR MATERIAL KLANGPLATTENMATERIAL	Aluminum Aluminium	Aluminum Aluminium	Aluminum Aluminium	Aluminum Aluminium
BAR SIZES KLANGPLATTENGRÖßEN	57-38 mm	57-38 mm	57-38 mm	57-38 mm
MOTOR MOTOR	Yes Ja	No Nein	Yes Ja	No Nein
FRAME OPTION RAHMENMÖGLICHKEIT	Endurance	Endurance	Endurance	Endurance
DIMENSIONS** ABMESSUNGEN**	Model available Fall 2026 Modell verfügbar ab Herbst 2026	Model available Fall 2026 Modell verfügbar ab Herbst 2026	Low Width 834 mm Große Seite High Width 461 mm Kleine Seite Length 1519 mm Länge	Low Width 834 mm Große Seite High Width 461 mm Kleine Seite Length 1519 mm Länge
HEIGHT ADJUSTMENT*** HÖHENVERSTELLUNG***	Model available Fall 2026	Model available Fall 2026	823-1023 mm	823-1023 mm

**442 Hz Standard. 440, 441, 443, 444 by special order*
*** Low and High Width as measured in the lowest height position*
**** Maximum height of instrument as measured to the top of the accidental bars*

**442 Hz Standard. 440, 441, 443, 444 auf Anfrage*
*** Breite der beiden Seiten des Instrument in der niedrigsten Position*
**** Maximale Höhe des Instruments gemessen bis zur Oberseite der Halftönen*

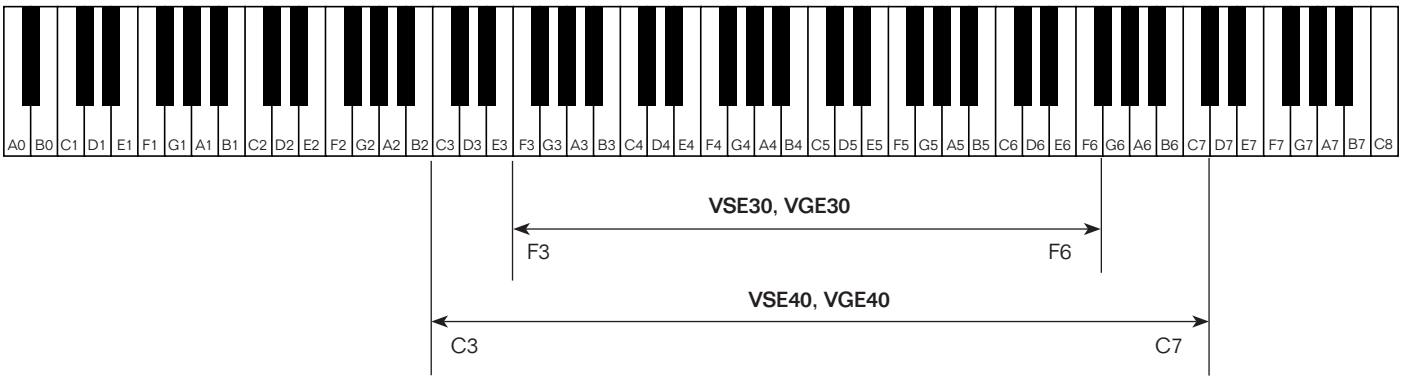

Specifications subject to change without notice
Änderungen ohne Ankündigung vorbehalten

Specifications - Endurance Series Glockenspiel
Spezifikationen - Endurance Serie Glockenspiel

	GE33P	GE33
RANGE TONUMFANG	3.3 Octave (C5-E8)	3.3 Octave (C5-E8)
TUNING* STIMMUNG*	442 Hz	442 Hz
BAR MATERIAL KLANGPLATTENMATERIAL	Steel Stahl	Steel Stahl
BAR SIZES KLANGPLATTENGRÖßEN	30.5 mm	30.5 mm
BAR SIZES KLANGPLATTENGRÖßEN	30.5 mm	30.5 mm
DAMPENING MECHANISM DÄMPFUNGSMECHANISMUS	Yes Ja	No Nein
DIMENSIONS** ABMESSUNGEN**	Low Width 664 mm Große Seite High Width 461 mm Kleine Seite Length 1221 mm Länge	Low Width 664 mm Große Seite High Width 461 mm Kleine Seite Length 1221 mm Länge
HEIGHT ADJUSTMENT* HÖHENVERSTELLUNG***	816-1016 mm	816-1016 mm

**442 Hz Standard. 440, 441, 443, 444 by special order*
*** Low and High Width as measured in the lowest height position*
**** Maximum height of instrument as measured to the top of the accidental bars*

**442 Hz Standard. 440, 441, 443, 444 auf Anfrage*
*** Breite der beiden Seiten des Instrument in der niedrigsten Position*
**** Maximale Höhe des Instruments gemessen bis zur Oberseite der Halftönen*

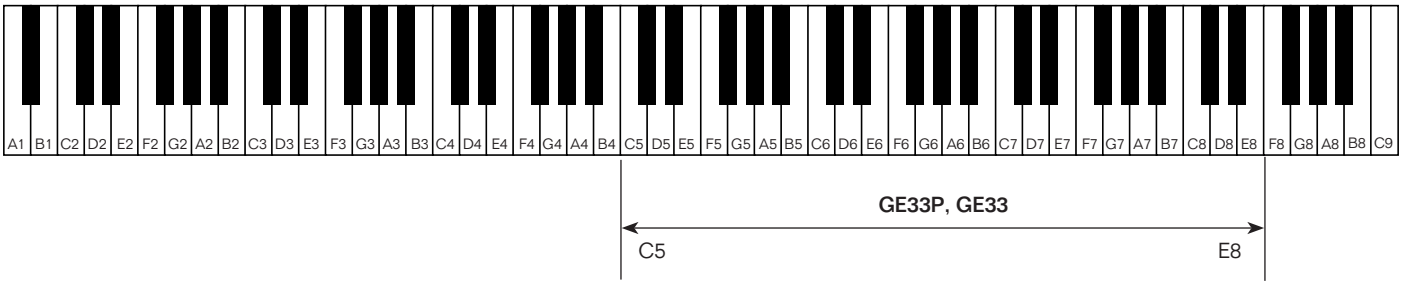

Specifications subject to change without notice
Änderungen ohne Ankündigung vorbehalten

WARRANTY
Garantie

Adams Musical Instruments is pleased to guarantee all Percussion Instrument for a period of one year from the original purchase date from your authorized Adams dealer.

This warranty specifically excludes:

- Wear from normal use
- Damage from neglect, abuse, accident, or improper maintenance
- Exposure to extremes in temperate or humidity
- Heads, Mallets, and Keyboard Bars

Adams Musical Instruments reserves the right to determine whether the asserted defects were caused by the above mentioned conditions or not. Please contact the authorized Adams dealer from which your instrument was originally purchased for warranty service. Warranty coverage may vary from country to country; please contact your dealer/distributor for relevant details.

Folgende Umstände und Komponenten sind vom Garantieumfang ausgeschlossen:

- *normaler Verschleiß.*
- *Beschädigungen aufgrund falscher Verwendung, Schadensfall oder unsachgemäßer Pflege und Wartung.*
- *Beschädigungen des Musikinstruments aufgrund extremer Temperatur- und Feuchtigkeitswerte.*
- *Felle, Schlägel und Klangplatten.*

Adams Musical Instruments behält sich das Recht auf eigene Beurteilung vor, ob die Beschädigungen von den oben genannten Umständen stammen. Nehmen Sie bei Inanspruchnahme von Garantieleistungen bitte Kontakt zu einem autorisierten Adams-Händler auf. Der Garantieumfang kann von Land zu Land unterschiedlich ausfallen. Weitere Einzelheiten erfahren Sie von Ihrem Händler bzw.Vertriebspartner.

ADAMS MUSICAL INSTRUMENTS
Aziëstraat 17-19
NL-6014 DA Ittervoort
The Netherlands
T +31 (0)475 56 0710

export@adams.nl
www.adams-music.com

ADAMSPERCUSSION

#iplayadams